和同除雪機

SXG3512AT
SXG3512A-ST
パーツリスト

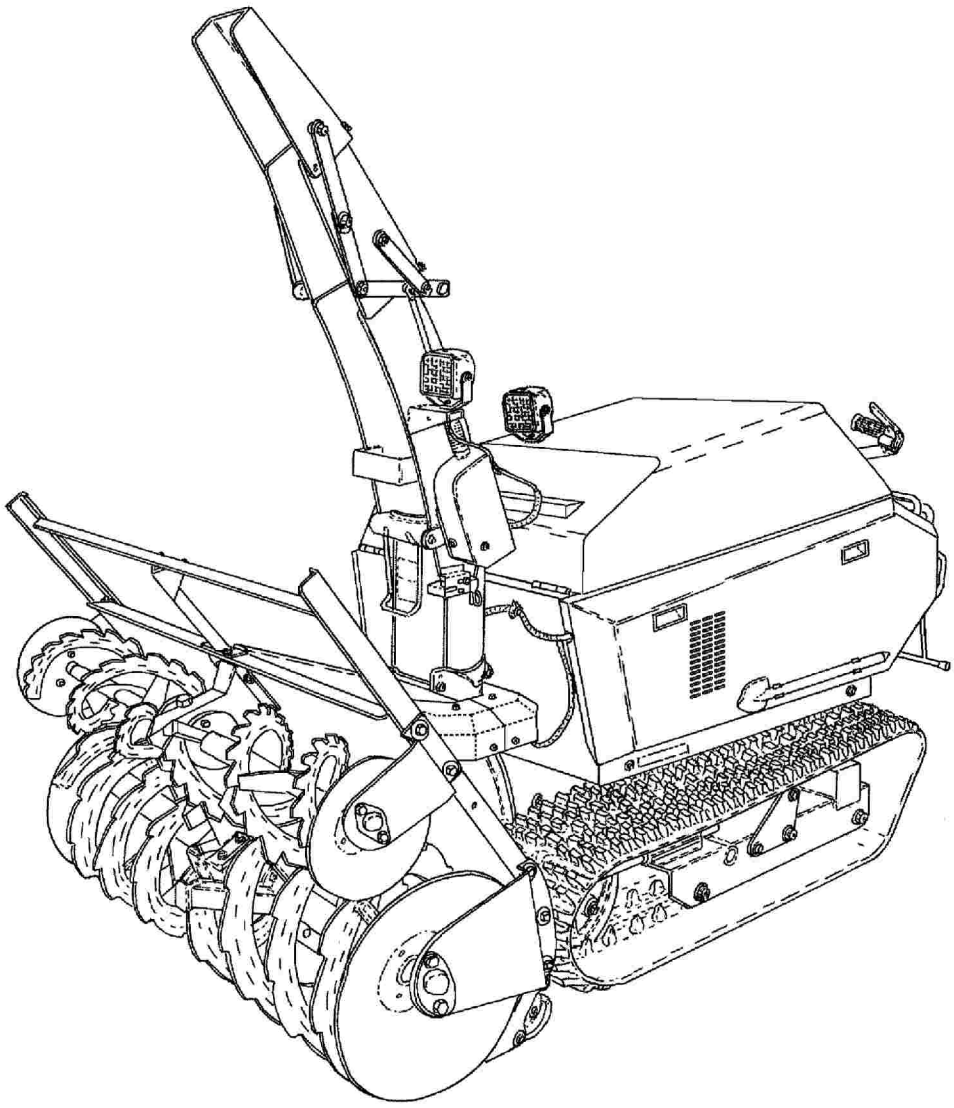

2022年 9月 14日
2023年 5月 23日 更新
2026年 8月 28日 改訂

B98-130　SXG3512AT ﾜﾄﾞｰ除雪機 標準ｼｭｰﾀ　　B98-330　SXG3512A-ST ﾜﾄﾞｰ除雪機 短ｼｭｰﾀ

ﾊﾟｰﾂﾘｽﾄ目次

ﾊﾟｰﾂﾘｽﾄID	ﾌﾞﾛｯｸ名	ﾊﾟｰﾂﾘｽﾄID	ﾌﾞﾛｯｸ名
1	ｴﾝｼﾞﾝ取付	13	油圧配管
2	ｴﾝｼﾞﾝ関連	14	動力伝達（1）
3	燃料ﾀﾝｸﾌﾚｰﾑ・燃料ﾀﾝｸ	15	動力伝達（2）
4	ﾐｯｼｮﾝｹｰｽ・本体ﾌﾚｰﾑ	16	ﾊﾟﾈﾙ・ﾊﾝﾄﾞﾙ
5	除雪ﾌﾚｰﾑ	17	操作ﾚﾊﾞｰ（1）
6	ｼｭｰﾀ（標準ｼｭｰﾀ）	18	操作ﾚﾊﾞｰ（2）
	ｼｭｰﾀ（短ｼｭｰﾀ）	19	電装品（1）
7	旋回ﾓｰﾀ	20	電装品（2）（標準ｼｭｰﾀ）
8	ｵｰｶﾞｷﾞﾔｹｰｽ		電装品（2）（短ｼｭｰﾀ）
9	ﾌﾞﾛﾜ		
10	ｵｰｶﾞ・ﾛｰﾀ	21	銘板・付属品（ﾜﾄﾞｰ）
11	下段ｵｰｶﾞｻﾎﾟｰﾄ		
	上段ｵｰｶﾞｻﾎﾟｰﾄ	22	銘板　安全（ﾜﾄﾞｰ）
12	ｶﾊﾞｰ		

1. エンジン取付

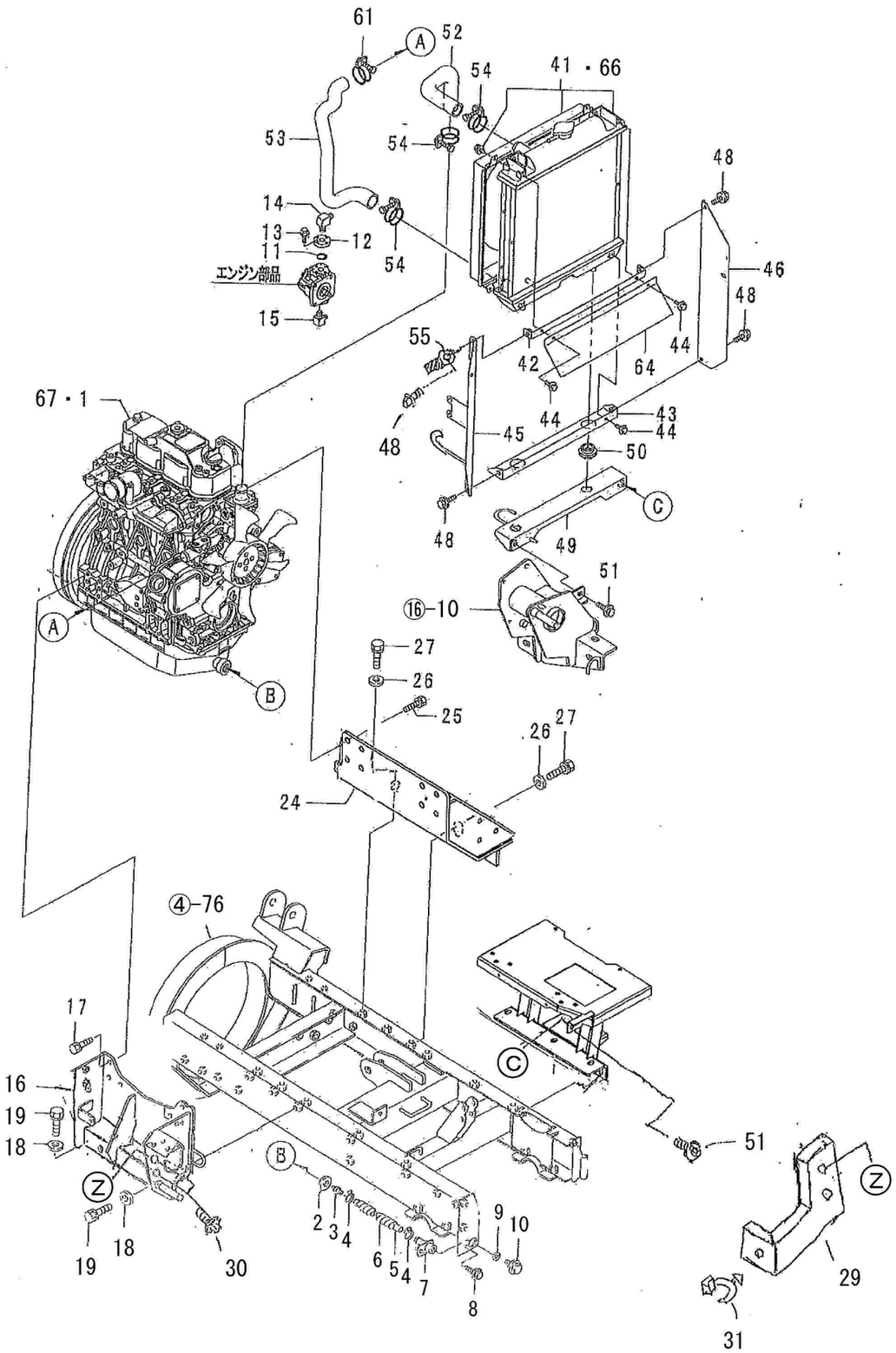

1. エンジン取付

B98-130　SXG3512AT

B98-330　SXG3512A-ST

No.	部品番号	部品名	個数	備考
1	01001-B98-000	ｴﾝｼﾞﾝ3TNV88C-DSR	1	
2	22190-160002	ｼｰﾙﾜｯｼｬｰ(小丸 16	1	ｴﾝｼﾞﾝ付属品 販売単位：10
3	129459-39150	ﾂｷﾞﾃｵｲﾙﾄﾞﾚﾝ	1	ｴﾝｼﾞﾝ付属品
4	91323-019	自在ﾊﾞﾝﾄﾞ 19	2	
5	91542-1505701	ﾎｰｽ 15x570	1	
6	91382-1905101	ｺﾙｹﾞｰﾄ 19x510	1	
7	02700-B56-801	ﾄﾞﾚﾝｼﾞｮｲﾝﾄ COMP	1	
8	93100-0802017	ﾌﾗﾝｼﾞB 8*20	1	販売単位：10
9	91691-1222205	丸ﾊﾟｯｷﾝ12.5x22x2.0	1	
10	93300-1201617	ﾌﾗﾝｼﾞB 12*1.25*16	1	
11	98310-02024	Oﾘﾝｸﾞ P20	1	販売単位：10
12	67902-A63-000	油圧ﾌﾗﾝｼﾞ	1	
13	93100-0602517	ﾌﾗﾝｼﾞB 6*25	4	販売単位：10
14	51902-B54-001	90° ｴﾙﾎﾞ PT3/8*PF1/2	1	
15	51901-B84-000	座付45° ｴﾙﾎﾞ PF3/8XPF1/4	1	
16	02100-B98-802	ｴﾝｼﾞﾝﾍﾞｰｽL COMP	1	
17	93000-1002017	ｺｶﾞﾀﾊﾞﾈB 10*20(7T	6	
18	94101-12010	ﾐｶﾞｷW 12	6	販売単位：10
19	93000-1203017	ｺｶﾞﾀﾊﾞﾈB 12*30(7T	6	
20				
21				
22				
23				
24	02200-B98-803	ｴﾝｼﾞﾝﾍﾞｰｽR COMP	1	
25	93000-1002017	ｺｶﾞﾀﾊﾞﾈB 10*20(7T	8	
26	94101-12010	ﾐｶﾞｷW 12	6	販売単位：10
27	93000-1203017	ｺｶﾞﾀﾊﾞﾈB 12*30(7T	6	
28				
29	82500-B98-001	ﾊｰﾈｽｽﾃｰ(ECU)COMP	1	末番-802 可
30	93100-0801617	ﾌﾗﾝｼﾞB8x16	2	販売単位：10
31	91314-11765	ｹｰﾌﾞﾙｽﾄﾗｯﾌﾟ1-1765	1	
32				
33				
34				
35				
36				
37				
38				
39				
40				
41	129004-44500	ﾗｼﾞｴｰﾀAssy	1	ｴﾝｼﾞﾝ付属品
42	03100-B54-000	ﾗｼﾞｴｰﾀﾌﾚｰﾑ(ｱｯﾊﾟ-COMP	1	

1．エンジン取付

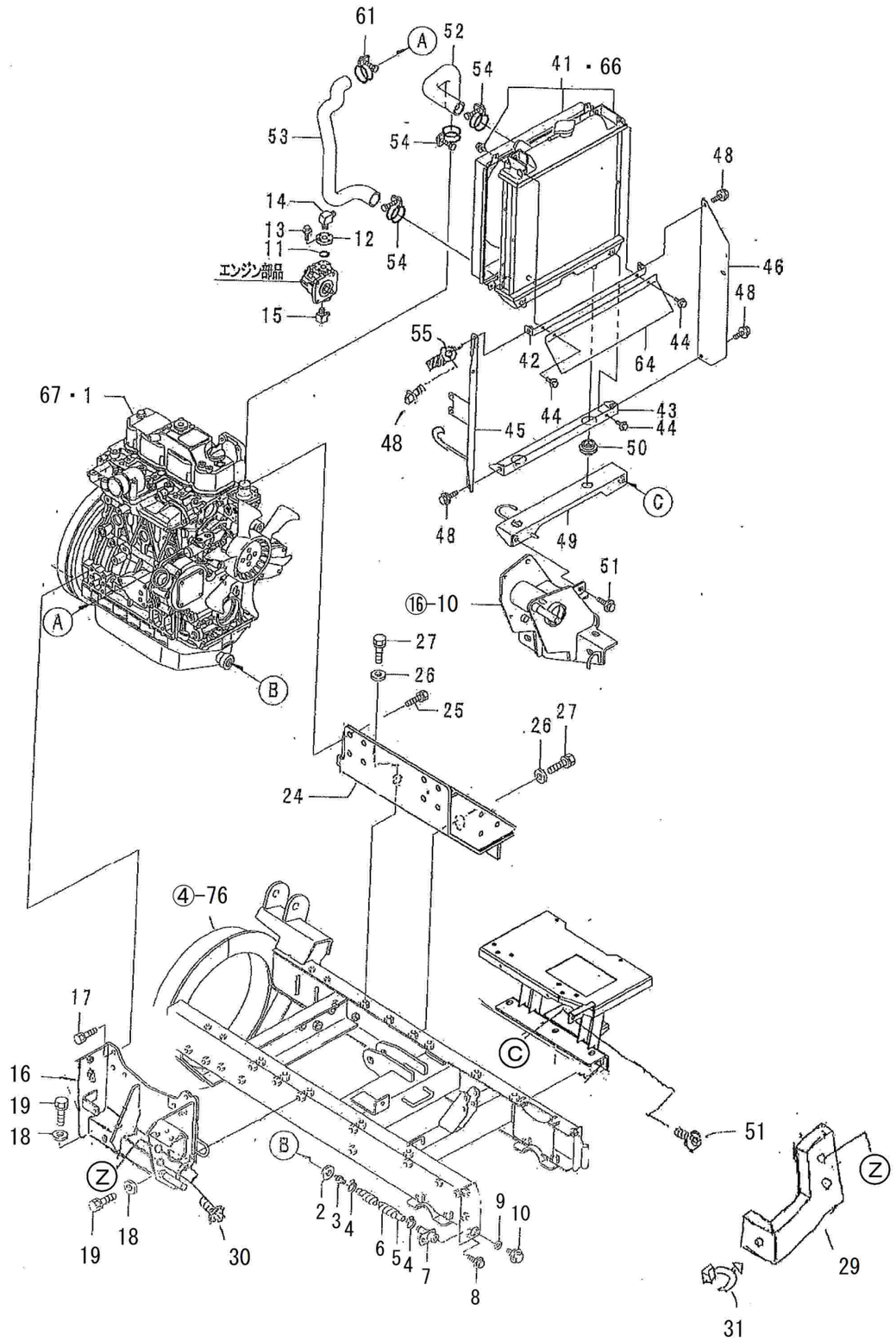

1．エンジン取付

No.	部品番号	部品名	個数	備考
43	03200-B54-001	ﾗｼﾞｴｰﾀﾌﾚｰﾑ(ﾛﾜｰ COMP	1	
44	93100-0601617	ﾌﾗﾝｼﾞB 6*16	4	販売単位：10
45	03600-B98-000	ﾗｼﾞｴｰﾀﾌﾚｰﾑL COMP	1	
46	03902-B98-000	ﾗｼﾞｴｰﾀﾌﾚｰﾑR	1	
47				
48	93100-0801617	ﾌﾗﾝｼﾞB 8*16	4	販売単位：10
49	03400-B56-000	ﾗｼﾞｴｰﾀﾍﾞｰｽ COMP	1	
50	119255-44660	ﾎﾞｳｼﾝｺﾞﾑ(ﾗｼﾞｴｰﾀ	2	ｴﾝｼﾞﾝ付属品
51	93100-0801617	ﾌﾗﾝｼﾞB 8*16	2	販売単位：10
52	129A22-49010	ﾊﾟｲﾌﾟ(CWﾗｼﾞｴｰﾀA	1	ｴﾝｼﾞﾝ付属品
53	129A22-49020	ﾊﾟｲﾌﾟ(CWﾗｼﾞｴｰﾀB	1	ｴﾝｼﾞﾝ付属品
54	23010-038000	ﾎｰｽﾊﾞﾝﾄﾞ 38	3	ｴﾝｼﾞﾝ付属品
55	91331-080801	ｺｰﾄﾞｸﾗﾝﾌﾟ8x80	1	
56				
57				
58				
59				
60				
61	23010-044000	ﾎｰｽﾊﾞﾝﾄﾞ(44	1	ｴﾝｼﾞﾝ付属品
62				
63				
64	03901-B72-001	ｴｱｰｶﾞｲﾄﾞ	1	
66		不凍液	4.0	ﾘｯﾄﾙ　非売品
67		Dｴﾝｼﾞﾝｵｲﾙ10W30(CJ-4級以上)	4.7	ﾘｯﾄﾙ　非売品

2. エンジン関連

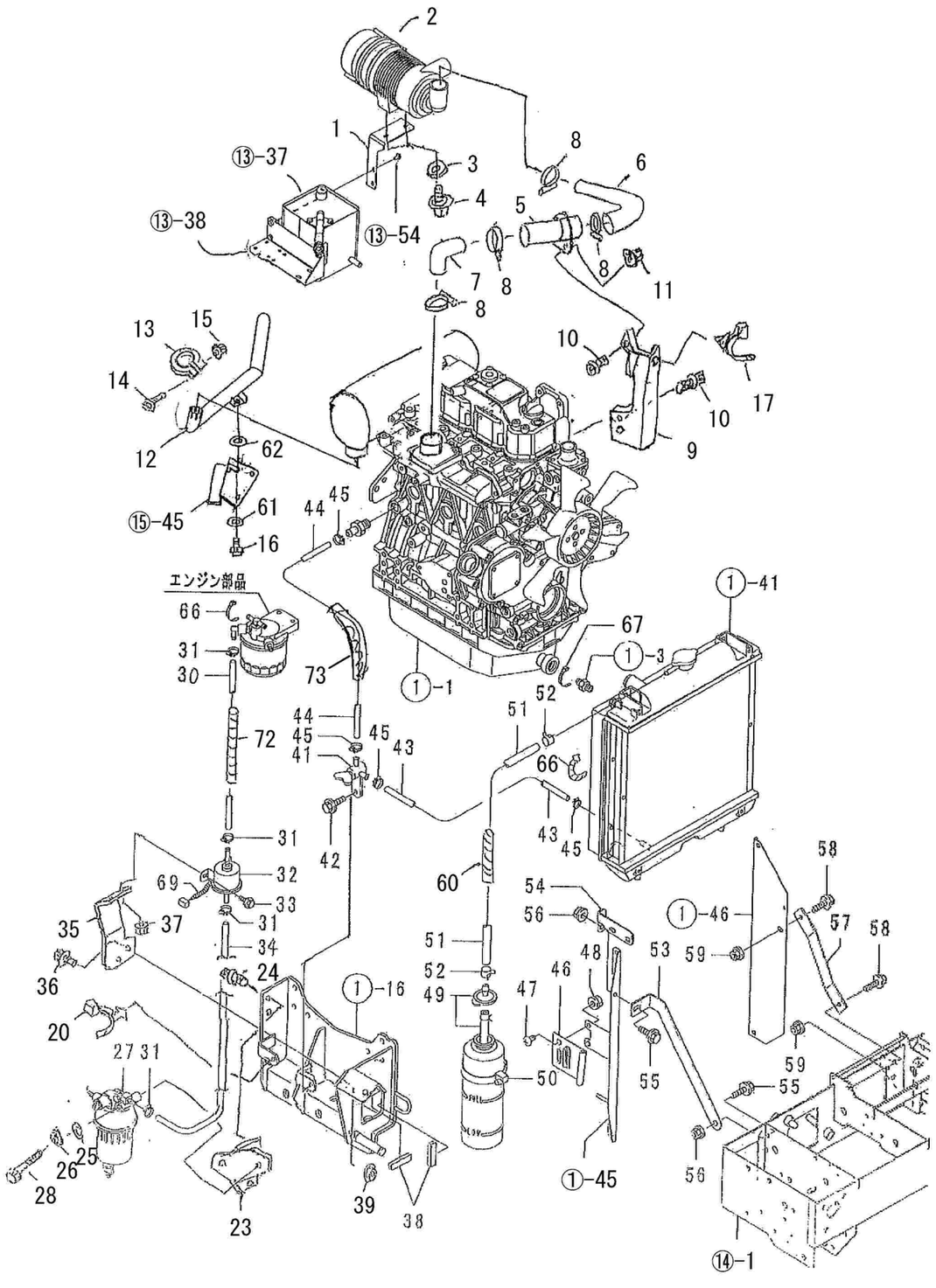

2. エンジン関連

B98-130 SXG3512AT

B98-330 SXG3512A-ST

No.	部品番号	部品名	個数	備考
1	01906-B98-000	ｴｱｰｸﾘｰﾅｽﾃｰ	1	
2	129065-12510	ｴｱｸﾘｰﾅ CMP	1	ｴﾝｼﾞﾝ付属品
3	94101-08015	ﾀﾞｲﾏﾙW 8	2	販売単位：10
4	93100-0802017	ﾌﾗﾝｼﾞB 8*20	2	販売単位：10
5	01100-B98-001	ｼﾞｮｲﾝﾄﾊﾟｲﾌﾟCOMP	1	
6	01901-B98-000	ﾎｰｽ(ｴｱｸﾘｰﾅ	1	
7	01902-B98-000	ｴﾙﾎﾞ(ｴｱｲﾝﾃｰｸ	1	
8	91323-075	自在ﾊﾞﾝﾄﾞ75	4	
9	01905-B98-000	ﾊﾟｲﾌﾟｽﾃｰ	1	
10	93100-0801617	ﾌﾗﾝｼﾞB8X16	3	販売単位：10
11	94002-08410	ﾌﾗﾝｼﾞN8	1	販売単位：10
12	01600-B98-001	EXﾊﾟｲﾌﾟ3512COMP	1	
13	01904-B98-000	ﾏﾌﾗｰﾊﾞﾝﾄﾞ	1	
14	93100-0603517	ﾌﾗﾝｼﾞB6x35	1	販売単位：10
15	94002-06410	ﾌﾗﾝｼﾞN6	1	販売単位：10
16	93300-1002517	ﾌﾗﾝｼﾞB10X1.25X25	1	販売単位：10
17	91314-119P7	ｹｰﾌﾞﾙｽﾄﾗｯﾌﾟ1-19P7	1	
18				
19				
20	91314-119P7	ｹｰﾌﾞﾙｽﾄﾗｯﾌﾟ1-19P7	1	
21				
22				
23	02400-B98-001	ﾌﾟﾚﾌｨﾙﾀｰｽﾃｰCOMP	1	
24	93100-0802017	ﾌﾗﾝｼﾞB8X20	2	販売単位：10
25	94101-08010	ﾐｶﾞｷW8	2	販売単位：10
26	94111-08012	ﾊﾞﾈW8	2	販売単位：10
27	129A00-55700	ﾌｨﾙﾀCOMP(FOﾌﾟﾚ	1	ｴﾝｼﾞﾝ付属品
28	92200-0810017	ｺｶﾞﾀB8X100(7T	2	
29				
30	91546-0750341	BFﾎｰｽ 7.5x340	1	
31	91324-013	ﾄﾗｲﾄﾞﾝﾊﾞﾝﾄﾞ 13	4	
32	119225-52102	電磁ﾌｨｰﾄﾞﾎﾟﾝﾌﾟ	1	ｴﾝｼﾞﾝ付属品
33	93100-0601617	ﾌﾗﾝｼﾞB 6*16	2	販売単位：10
34	91546-0750161	BFﾎｰｽ 7.5x160	1	
35	01903-B98-001	ﾌｨｰﾄﾞﾎﾟﾝﾌﾟﾍﾞｰｽ	1	
36	93100-0802017	ﾌﾗﾝｼﾞB 8*20	2	販売単位：10
37	94002-06410	ﾌﾗﾝｼﾞN 6	2	販売単位：10
38	02903-B54-001	玉ﾅｼ溝ｺﾞﾑ 12.5*53	2	
39	94002-08410	ﾌﾗﾝｼﾞN8	2	販売単位：10
40				
41	129150-49100	ｻﾝﾎﾟｳｺｯｸ CMP	1	ｴﾝｼﾞﾝ付属品
42	93100-0802017	ﾌﾗﾝｼﾞB 8*20	1	販売単位：10

2. エンジン関連

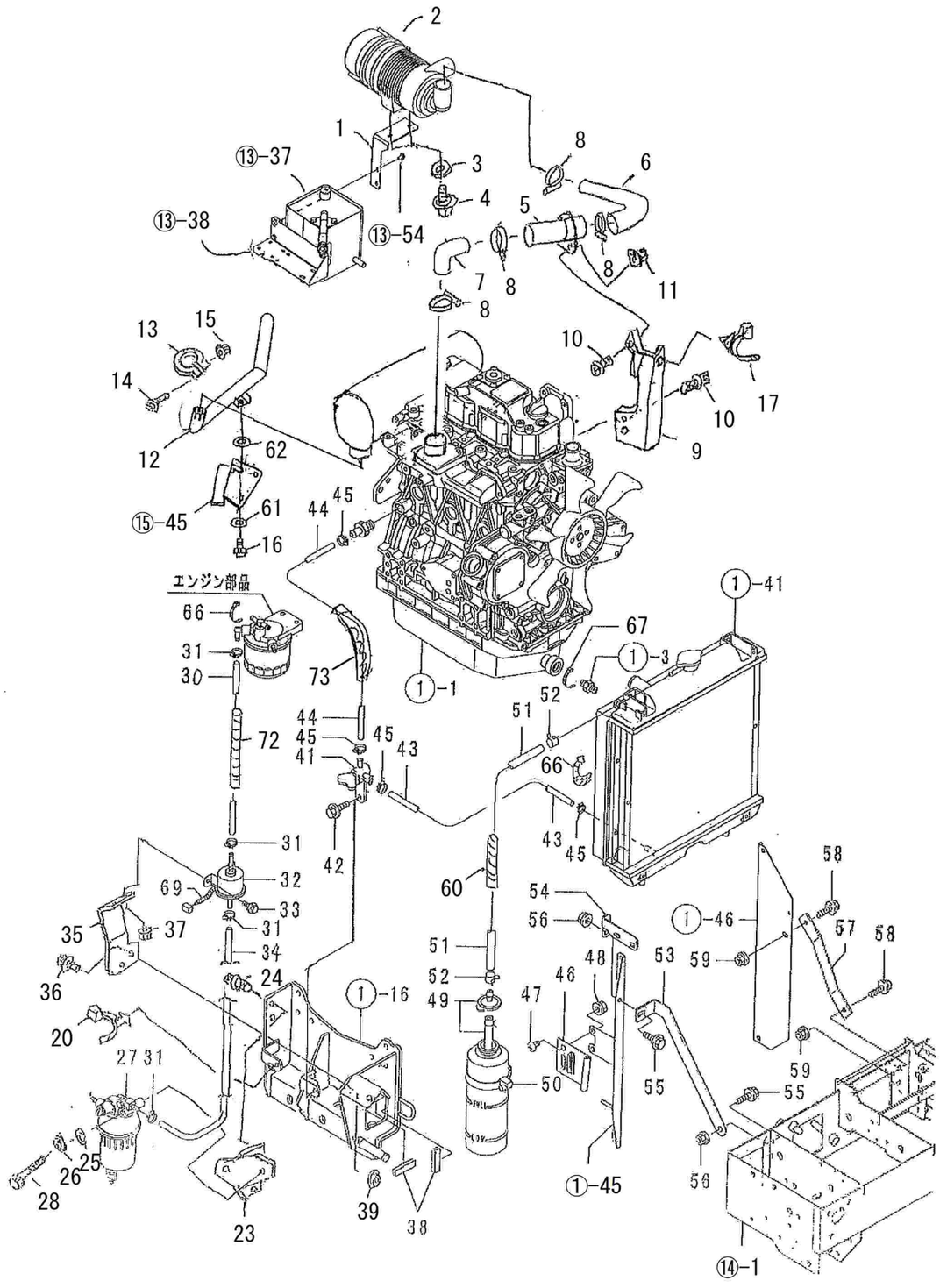

2. エンジン関連

B98-130 SXG3512AT

B98-330 SXG3512A-ST

No.	部品番号	部品名	個数	備考
43	91543-0750651	ﾌﾞﾚｰﾄﾞﾎｰｽ 7.5x650	1	
44	91543-0750281	ﾌﾞﾚｰﾄﾞﾎｰｽ 7.5x280	1	
45	91324-013	ﾄﾗｲﾄﾞﾝﾊﾞﾝﾄﾞ 13	4	
46	121256-44600	ﾌﾞﾗｹｯﾄ(ｻﾌﾞﾀﾝｸ	1	ｴﾝｼﾞﾝ付属品
47	93400-0801214	ﾄﾗｽｺﾈｼﾞ 8*12	2	販売単位：10
48	94002-08410	ﾌﾗﾝｼﾞN 8	2	販売単位：10
49	124450-44510	ｻﾌﾞﾀﾝｸ CMP	1	ｴﾝｼﾞﾝ付属品
50	124450-44550	ﾊﾞﾝﾄﾞ(ｻﾌﾞﾀﾝｸ	1	ｴﾝｼﾞﾝ付属品
51	121750-59110	ｺﾞﾑﾎｰｽ	1	ｴﾝｼﾞﾝ付属品
52	121250-44590	ﾎｰｽｸﾘｯﾌﾟ	2	ｴﾝｼﾞﾝ付属品
53	03903-B56-000	ﾗｼﾞｴｰﾀｽﾃｰL	1	
54	11901-B98-801	ｻﾌﾞﾀﾝｸｽﾃｰ	1	
55	93100-0802017	ﾌﾗﾝｼﾞB 8*20	2	販売単位：10
56	94002-08410	ﾌﾗﾝｼﾞN 8	2	販売単位：10
57	03904-B72-000	ﾗｼﾞｴｰﾀｽﾃｰR	1	
58	93100-0802017	ﾌﾗﾝｼﾞB 8*20	2	販売単位：10
59	94002-08410	ﾌﾗﾝｼﾞN 8	2	販売単位：10
60	91382-1301501	ｺﾙｹﾞｰﾄ13 x 150	1	
61	94101-10015	ﾀﾞｲﾏﾙW10	1	販売単位：10
62	94101-12015	ﾀﾞｲﾏﾙW12	1	
63				
64				
65				
66	91311-140	ﾘﾋﾟｰﾄﾀｲRF140	3	販売単位：10
67	91311-250	ﾘﾋﾟｰﾄﾀｲRF250	1	販売単位：10
68				
69	91382-0701201	ｺﾙｹﾞｰﾄ 7*120	1	
70				
71				
72	91382-1503001	ｺﾙｹﾞｰﾄ15X300	1	
73	91382-1502501	ｺﾙｹﾞｰﾄ15X250	1	

3　燃料タンクフレーム、燃料タンク

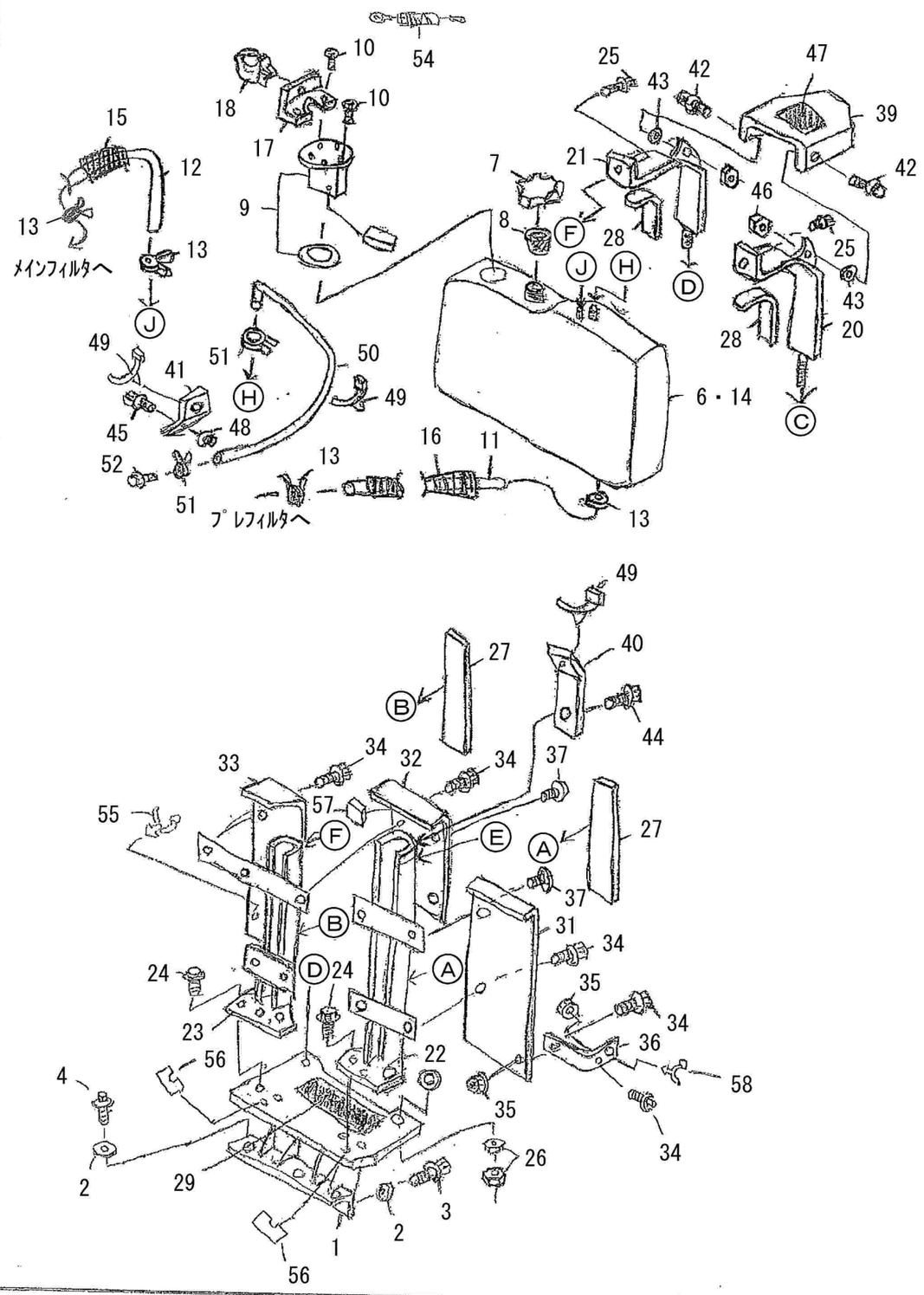

No.	品番	品名	個数	明細No		備考
1	02800-B98-003	FUELタンクフレーム　COMP	1	201		
2	94101-12010	ﾐｶﾞｷW 12	5	202		販売単位：10
3	93000-1203017	ｺｶﾞﾀﾊﾞﾈB 12*30(7T	4	203		
4	93000-1202517	ｺｶﾞﾀﾊﾞﾈ B12*25(7T	1	204		
5						
6	04100-B98-001	FUELﾀﾝｸ36 COMP	1	211		
7	04902-B98-000	ｷｬｯﾌﾟ(燃料ﾀﾝｸ	1	212		
8	04903-B98-000	ﾌｨﾙﾀｰ	1	213		
9	04300-B98-000	FUELｾﾝｻｰ(36L	1	214		
10	93200-0501514	ﾊﾞﾈﾅﾍﾞｺﾈｼﾞ5×15	5	215		販売単位：10
11	91546-0751321	BFﾎｰｽ 7.5*1320	1	216		
12	91546-0750901	BFﾎｰｽ 7.5*900	1	217		
13	91324-013	ﾄﾗｲﾄﾞﾝﾊﾞﾝﾄﾞ 13	4	218		
14		軽油	7	219		ℓ　非売品
15	91382-1506001	ｺﾙｹﾞｰﾄ15x600	1	220		
16	91382-1512701	ｺﾙｹﾞｰﾄ15x1270	1	221		
17	04905-B78-001	ｹﾞｰｼﾞﾊｰﾈｽｽﾃｰ	1	222		
18	91315-C4397	ｹｰﾌﾞﾙｸﾘｯﾌﾟ C-4397	1	223		
19						
20	03300-B98-800	ﾀﾝｸﾊﾞﾝﾄﾞA COMP	1	231		
21	03400-B98-801	ﾀﾝｸﾊﾞﾝﾄﾞB COMP	1	232		
22	03100-B98-004	ﾀﾝｸﾊﾞﾝﾄﾞｽﾃｰA COMP	1	233		
23	03200-B98-004	ﾀﾝｸﾊﾞﾝﾄﾞｽﾃｰB COMP	1	234		
24	93100-0801617	ﾌﾗﾝｼﾞB 8*16	6	235		販売単位：10
25	93100-0802017	ﾌﾗﾝｼﾞB 8*20	2	236		販売単位：10
26	94003-08412	ｺｶﾞﾀN 8(2	4	237		販売単位：10
27	04905-B98-000	ｺﾞﾑ35*370*5	2	238		
28	04907-B98-000	ｺﾞﾑ35*480*5	2	239		
29	04909-B98-000	ｺﾞﾑ160*410*5	1	240		
30						

3	燃料タンクフレーム、燃料タンク	

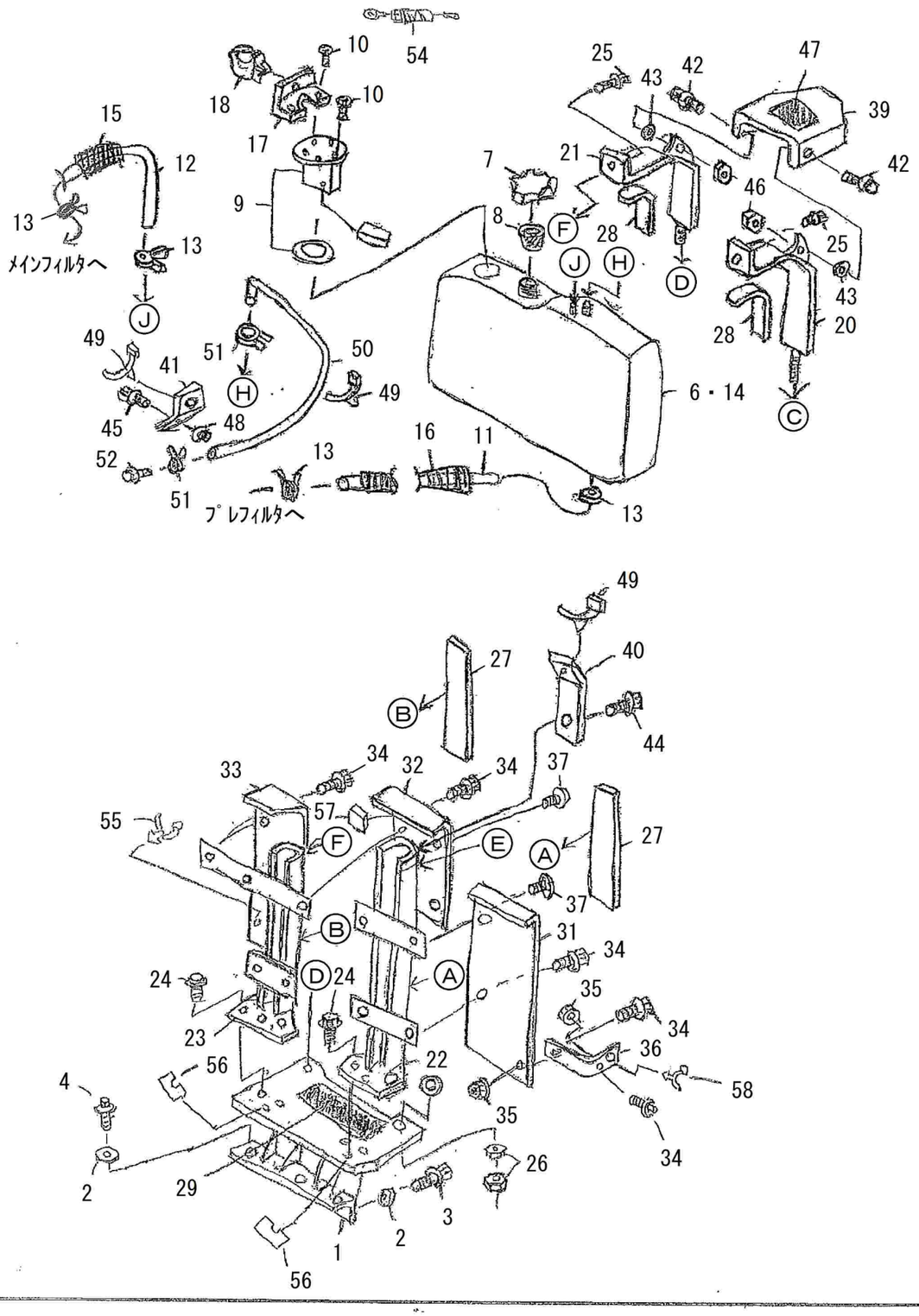

No.	品番	品名	個数	明細No		備考
31	03905-B98-002	ﾀﾝｸｶﾞｰﾄﾞA	1	251		
32	03906-B98-000	ﾀﾝｸｶﾞｰﾄﾞB	1	252		
33	03500-B98-000	ﾀﾝｸｶﾞｰﾄﾞC COMP	1	253		
34	93100-0801617	ﾌﾗﾝｼﾞB 8*16	11	254		販売単位：10
35	94002-08410	ﾌﾗﾝｼﾞN 8	2	255		販売単位：10
36	03908-B98-000	ﾀﾝｸｶﾞｰﾄﾞｽﾃｰ	1	256		
37	93400-0801614	ﾄﾗｽｺﾈｼﾞ 8*16	2	257		販売単位：10
38						
39	03903-B98-000	ﾀﾝｸｶﾞｲﾄﾞ	1	261		
40	04904-B98-001	ﾌﾞﾘｰｻﾞｰﾎｰｽｽﾃｰA	1	262		
41	04910-B98-000	ﾌﾞﾘｰｻﾞｰﾎｰｽｽﾃｰB	1	263		
42	93100-0802017	ﾌﾗﾝｼﾞB 8*20	2	264		販売単位：10
43	94111-08012	ﾊﾞﾈW 8	2	265		販売単位：10
44	93100-0801617	ﾌﾗﾝｼﾞB 8*16	1	266		販売単位：10
45	93100-0601617	ﾌﾗﾝｼﾞB 6*16	1	267		販売単位：10
46	91234-084110	ｺｶﾞﾀﾀﾌﾛｯｸN 8	2	268		販売単位：10
47	03906-B53-000	AKﾃｰﾌﾟ150×100	1	269		
48	94002-06410	ﾌﾗﾝｼﾞN 6	1	270		販売単位：10
49	91315-C1J77	ｹｰﾌﾞﾙｸﾘｯﾌﾟC-1J77	3	271		
50	04901-B98-001	ﾌﾞﾘｰｻﾞﾎｰｽ 700	1	272		
51	91321-12	ﾎｰｽｸﾘｯﾌﾟ 12	2	273		
52	94330-0801610	ﾏﾙｱﾀﾏﾋﾟﾝ 8*16	1	274		
53						
54	87300-B18-000	ｱｰｽｺｰﾄﾞ	1			
55	91314-11W02	ｹｰﾌﾞﾙｽﾄﾗｯﾌﾟ1-1W02	1			
56	03910-B98-000	ｽﾍﾟｰｻ	2			
57	03909-B98-000	ｺﾞﾑ 30X50X5	1			
58	91314-11765	ｹｰﾌﾞﾙｽﾄﾗｯﾌﾟ 1-1765	1			
59						
60						

4．ミッションケース・本体フレーム

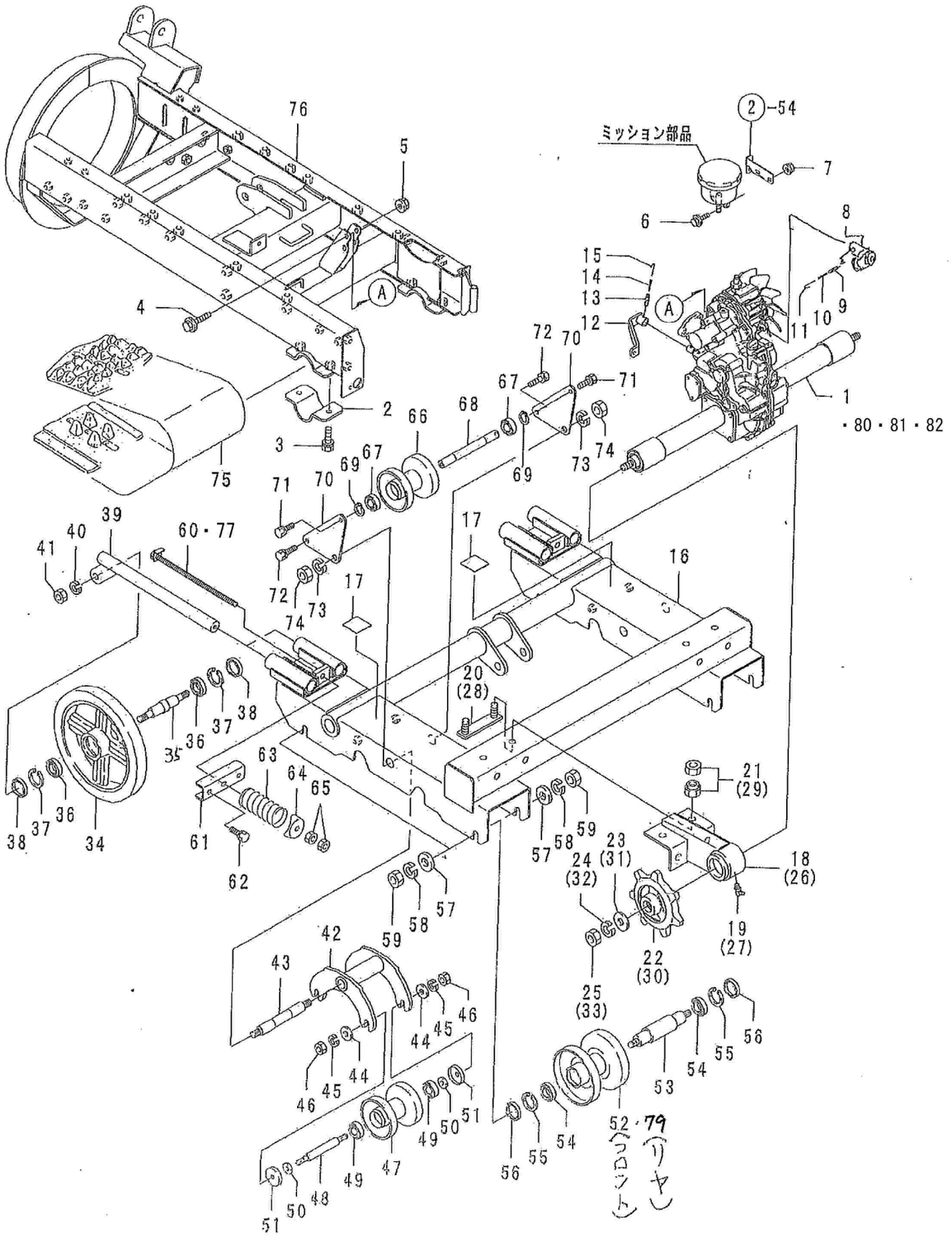

4　ミッションケース・本体フレーム

B98-130　SXG3512AT

B98-330　SXG3512A-S

No.	部品番号	部品名	個数	備考
1	10001-B56-002	ﾄﾗﾝｽﾐｯｼｮﾝ SB-30HND	1	
2	41903-A91-000	車軸ﾎﾙﾀﾞｰ	2	
3	93000-1203017	ｺｶﾞﾀﾊﾞﾈB 12*30(7T	4	
4	93300-1005017	ﾌﾗﾝｼﾞB 10*1.25*50	2	
5	94006-10410	ﾌﾗﾝｼﾞN 10*1.25	2	販売単位：10
6	93100-0802017	ﾌﾗﾝｼﾞB 8*20	2	販売単位：10
7	94002-08410	ﾌﾗﾝｼﾞN 8	2	販売単位：10
8	75300-B56-802	変速ｱｰﾑ COMP	1	末番-804 可
9	94319-50025	ｽﾌﾟﾘﾝｸﾞﾋﾟﾝ 5*25	1	販売単位：10
10	94319-30025	ｽﾌﾟﾘﾝｸﾞﾋﾟﾝ 3*25	1	販売単位：10
11	75913-B18-000	ﾂﾂﾞﾘ線　1.2*100	1	
12	75400-B16-000	副変速ｱｰﾑ COMP	1	
13	94319-60025	ｽﾌﾟﾘﾝｸﾞﾋﾟﾝ 6*25	1	販売単位：10
14	94319-35025	ｽﾌﾟﾘﾝｸﾞﾋﾟﾝ 3.5*25	1	販売単位：10
15	75913-B18-000	ﾂﾂﾞﾘ線　1.2*100	1	
16	21100-B61-000	ｸﾛｰﾗﾌﾚｰﾑ COMP	1	
17	21905-B18-000	ｺﾞﾑA50*50*3.0	2	
18	21200-B54-001	ｱｸｽﾙｻﾎﾟｰﾄL COMP	1	
19	96381-65000	ｸﾞﾘｰｽﾆｯﾌﾟﾙ B-M6*1	1	
20	21500-B18-801	ｾｯﾄﾎﾞﾙﾄ COMP	2	
21	91235-16100	ﾊｰﾄﾞﾛｯｸN 16	4	
22	26901-B54-801	ﾄﾞﾗｲﾌﾞｽﾌﾟﾛｹｯﾄ	1	
23	91251-1640451	ﾏﾙｻﾞｶﾞﾈ 16*40*4.5	1	
24	94111-16012	ﾊﾞﾈW 16	1	
25	94001-16411	N 16	1	
26	21300-B54-001	ｱｸｽﾙｻﾎﾟｰﾄR COMP	1	
27	96381-65000	ｸﾞﾘｰｽﾆｯﾌﾟﾙ B-M6*1	1	
28	21500-B18-801	ｾｯﾄﾎﾞﾙﾄ COMP	2	
29	91235-16100	ﾊｰﾄﾞﾛｯｸN 16	4	
30	26901-B54-801	ﾄﾞﾗｲﾌﾞｽﾌﾟﾛｹｯﾄ	1	
31	91251-1640451	ﾏﾙｻﾞｶﾞﾈ 16*40*4.5	1	
32	94111-16012	ﾊﾞﾈW 16	1	
33	94001-16411	N 16	1	
34	26901-B18-701	ﾌﾛﾝﾄﾎｲｰﾙ	2	
35	24902-B72-000	ﾎｲｰﾙｼｬﾌﾄB	2	
36	96100-06005	ﾍﾞｱﾘﾝｸﾞ 6005	4	
37	94520-47080	Cｱﾅﾄﾒﾜ 47	4	
38	98251-2504708	ｼｰﾙ D25478	4	
39	21400-B54-001	ﾃﾝｼｮﾝﾋﾞｰﾑ COMP	4	
40	94111-16012	ﾊﾞﾈW 16	4	
41	94001-16411	N 16	4	
42	21400-B18-030	ｲｺﾗｲｻﾞﾌﾚｰﾑ COMP	2	

4．ミッションケース・本体フレーム

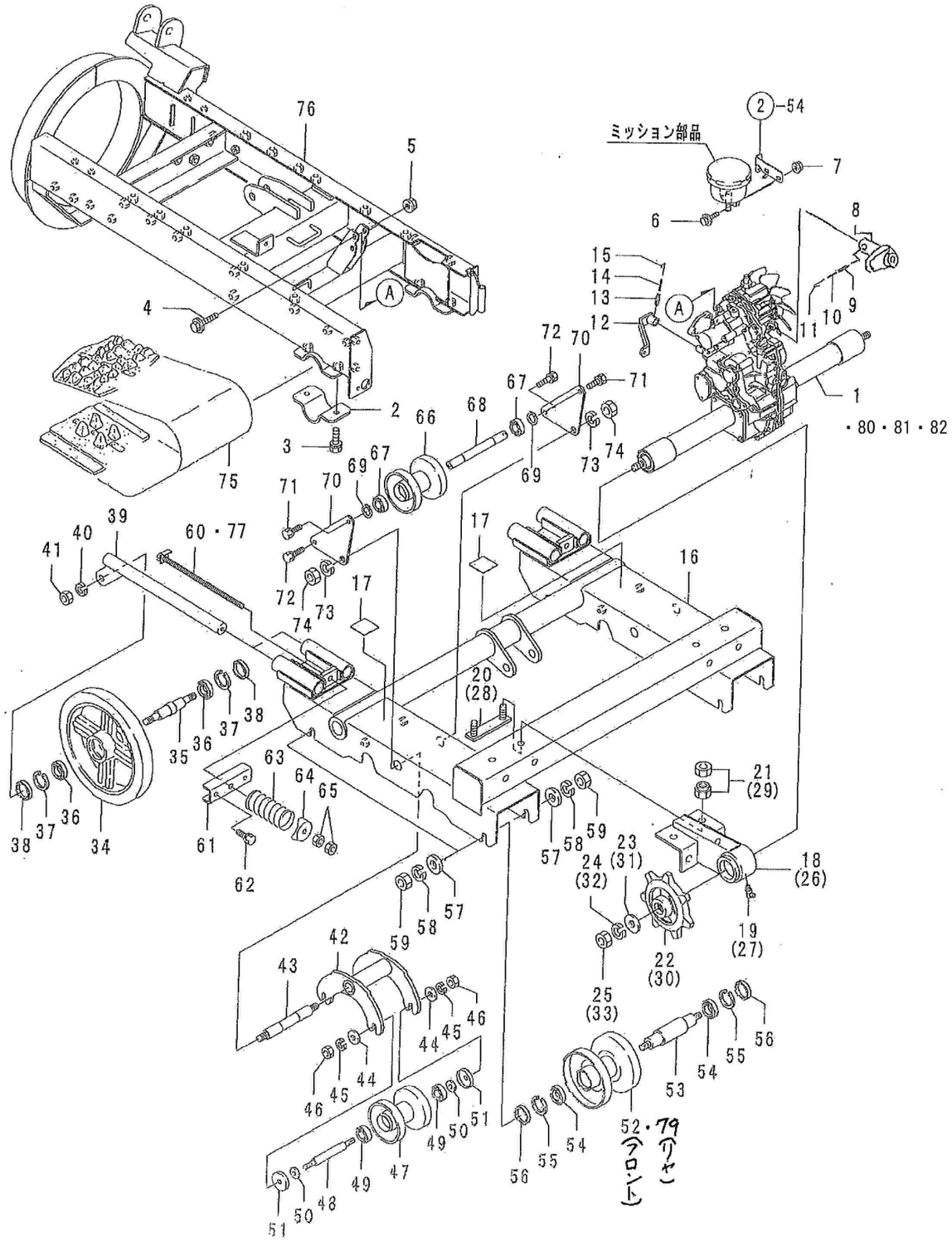

4　ミッションケース・本体フレーム

B98-130　SXG3512AT

B98-330　SXG3512A-ST

No.	部品番号	部品名	個数	備考
43	24901-B18-030	ｲｺﾗｲｻﾞｼｬﾌﾄ	2	
44	91251-1230451	ﾏﾙｻﾞｶﾞﾈ 12*30*4.5	8	
45	94111-12012	ﾊﾞﾈW 12	8	販売単位：10
46	94003-12412	ｺｶﾞﾀN 12(2	8	販売単位：10
47	26100-B18-802	ｲｺﾗｲｻﾞﾎｲｰﾙ COMP	4	
48	24902-B18-000	ｲｺﾗｲｻﾞﾎｲｰﾙｼｬﾌﾄ	4	
49	96105-06004	ﾍﾞｱﾘﾝｸﾞ 6004UU	8	
50	91251-1230451	ﾏﾙｻﾞｶﾞﾈ 12*30*4.5	8	
51	28901-G14-000	転輪ｶﾊﾞｰ	8	
52	26100-A94-802	ｸﾛｰﾗﾎｲｰﾙ COMP	2	ﾌﾛﾝﾄ側用
53	24903-B18-000	ﾎｲｰﾙｼｬﾌﾄA	4	
54	96100-06005	ﾍﾞｱﾘﾝｸﾞ 6005	8	
55	94520-47080	Cｱﾅﾄﾒﾜ 47	8	
56	98251-2504708	ｼｰﾙ D25478	8	
57	94101-16010	ﾐｶﾞｷW 16	8	
58	94111-16012	ﾊﾞﾈW 16	8	
59	94001-16411	N 16	8	
60	21500-A94-031	ﾃﾝｼｮﾝﾎﾞﾙﾄ COMP	2	適用号機：～210589
61	21901-B54-000	ﾃﾝｼｮﾝﾋﾞｰﾑｻﾎﾟｰﾄ	2	
62	91219-1020111	ｺｶﾞﾀﾊﾞﾈﾌﾟﾚｺｰﾄB10*1.25*20	4	
63	23901-B18-000	ｽﾌﾟﾘﾝｸﾞ BJ 50*100	2	
64	21902-B54-800	ｽﾌﾟﾘﾝｸﾞﾎﾙﾀﾞｰ	2	
65	94003-12412	ｺｶﾞﾀN 12(2	4	販売単位：10
66	26100-B18-802	ｲｺﾗｲｻﾞﾎｲｰﾙ COMP	2	
67	96105-06004	ﾍﾞｱﾘﾝｸﾞ 6004UU	4	
68	24901-B56-001	ｸﾛｰﾗｱｲﾄﾞﾗｰｼｬﾌﾄ	2	
69	94510-20080	Cｼﾞｸﾄﾒﾜ 20	4	販売単位：10
70	21901-B56-000	ｸﾛｰﾗｱｲﾄﾞﾗｰｻﾎﾟｰﾄ	4	
71	91219-1020011	ｺｶﾞﾀﾊﾞﾈﾌﾟﾚｺｰﾄB 10*20	4	
72	91219-1025011	ｺｶﾞﾀﾊﾞﾈﾌﾟﾚｺｰﾄB 10*25	4	
73	94111-16012	ﾊﾞﾈW 16	4	
74	94001-16411	N 16	4	
75	23901-A53-000	ｺﾞﾑｸﾛｰﾗ 300*72*40	2	
76	41100-B98-003	ﾒｲﾝﾌﾚｰﾑ COMP	1	
77	21500-B99-000	ﾃﾝｼｮﾝﾎﾞﾙﾄ COMP	2	適用号機：214905～
79	26200-B72-800	ｸﾛｰﾗﾎｲｰﾙCOMP	2	ﾘﾔ側用
80		ﾃﾞｨｰｾﾞﾙｴﾝｼﾞﾝｵｲﾙ10W-30	2.6ℓ	ﾐｯｼｮﾝ本体　非売品
81		ﾃﾞｨｰｾﾞﾙｴﾝｼﾞﾝｵｲﾙ10W-30	0.65ℓ	HST　非売品
82		ｸﾞﾘｰｽ ﾀﾞｲﾅMAX EP No1	30g	非売品

5．除雪フレーム

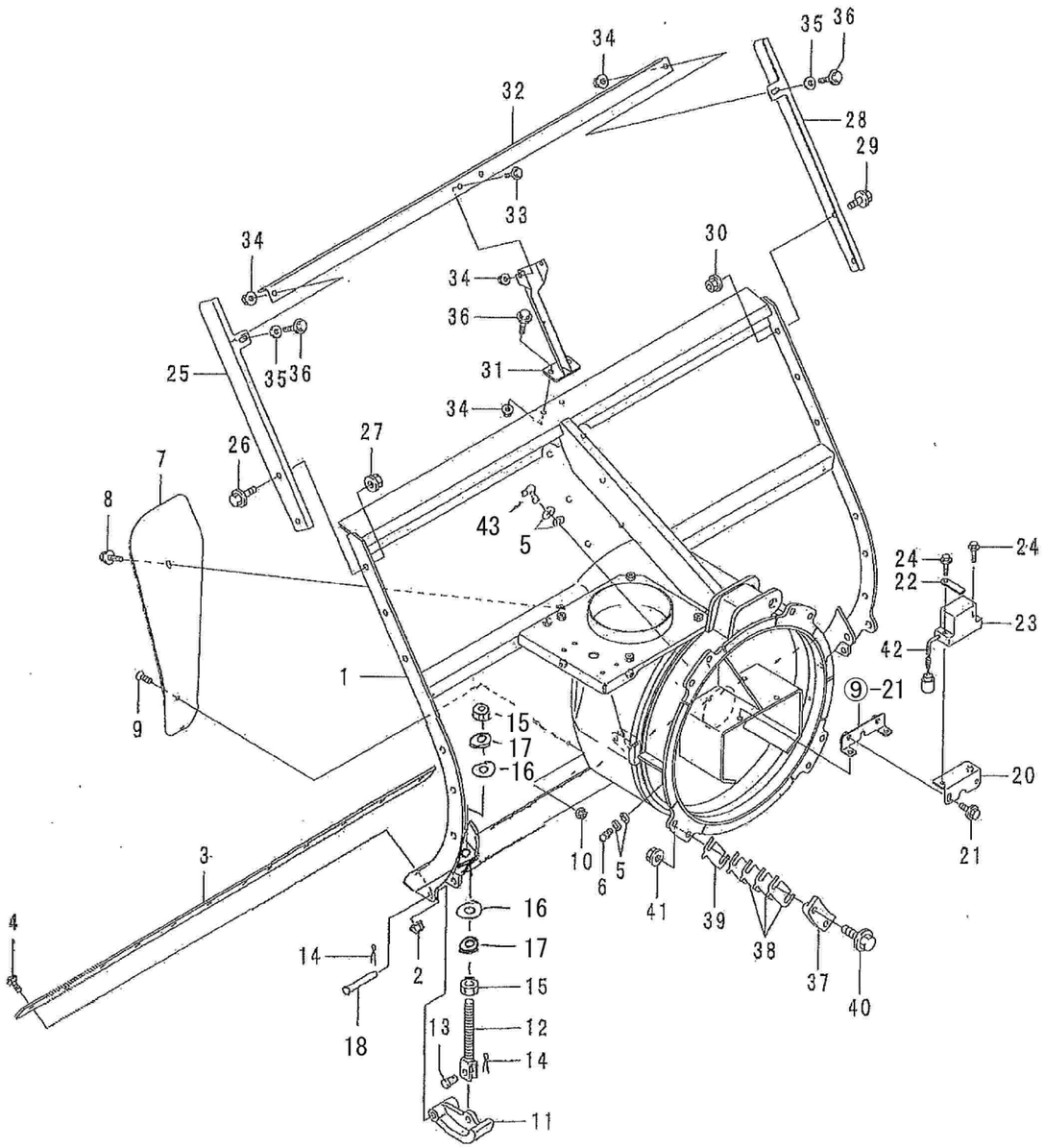

5．除雪フレーム

B98-130　SXG3512AT

B98-330　SXG3512A-ST

No.	部品番号	部品名	個数	備考
1	31100-B99-105L	除雪ﾌﾚｰﾑ COMP	1	
2	94002-08410	ﾌﾗﾝｼﾞN 8	12	販売単位：10
3	31907-B54-800	ｴｯｼﾞ	1	
4	92600-0802014	ｶｸﾞﾈB 8*20	12	販売単位：10
5	94101-06010	ﾐｶﾞｷW 6	6	調整用 販売単位：10
6	96381-20000	ｸﾞﾘｰｽﾆｯﾌﾟﾙ A-MT6*1	2	
7	31901-A26-400	ｼｬﾍｲﾊﾞﾝ	1	
8	93100-0802017	ﾌﾗﾝｼﾞB 8*20	1	販売単位：10
9	91217-0801679	6ｱﾅﾔﾗB 8*16	2	販売単位：10
10	94002-08410	ﾌﾗﾝｼﾞN 8	2	販売単位：10
11	31901-B03-800	ｿﾘ	2	
12	31300-A53-002	ｿﾘｻﾎﾟｰﾄCOMP	2	
13	91401-A53-000	ﾋﾟﾝ 12*22	2	
14	94210-25200	ﾜﾘﾋﾟﾝ 2.5*20	4	販売単位：10
15	94001-16411	N 16	4	
16	94101-16010	ﾐｶﾞｷW16	4	
17	94111-16012	ﾊﾞﾈW16	4	
18	91402-A53-000	ﾋﾟﾝ12X70	2	
19				
20	32100-B56-000	ｾﾝｻｰﾌﾟﾚｰﾄ COMP	1	
21	93100-0802017	ﾌﾗﾝｼﾞB 8*20	2	販売単位：10
22	91331-080801	ｺｰﾄﾞｸﾗﾝﾌﾟ 8*80	1	
23	83700-B18-000	傾斜ｾﾝｻ	1	
24	93100-0603017	ﾌﾗﾝｼﾞB 6*30	2	販売単位：10
25	31901-B54-800	ｽﾉｰｶｯﾃｨﾝｸﾞﾌﾟﾚｰﾄL	1	
26	93300-1003017	ﾌﾗﾝｼﾞB 10*1.25*30	2	
27	94006-10410	ﾌﾗﾝｼﾞN 10*1.25	2	販売単位：10
28	31902-B54-800	ｽﾉｰｶｯﾃｨﾝｸﾞﾌﾟﾚｰﾄR	1	
29	93300-1003017	ﾌﾗﾝｼﾞB10X1.25X30	2	
30	94006-10410	ﾌﾗﾝｼﾞN 10*1.25	2	販売単位：10
31	31400-B54-802	ｾﾝﾀｰｻﾎﾟｰﾄ COMP	1	
32	31904-B54-802	ｽﾉｰｶｯﾃｨﾝｸﾞﾊﾞｰ	1	
33	93100-0801617	ﾌﾗﾝｼﾞB 8*16	2	販売単位：10
34	94002-08410	ﾌﾗﾝｼﾞN 8	6	販売単位：10
35	94101-08015	ﾀﾞｲﾏﾙW 8	2	販売単位：10
36	93100-0802017	ﾌﾗﾝｼﾞB 8*20	4	販売単位：10
37	31400-B18-800	ﾛｰﾘﾝｸﾞｶﾞｲﾄﾞCOMP	4	
38	31902-B18-000	ｼﾑ	16	
39	31903-B18-000	ｼﾑ0.6	4	
40	93300-1204517	ﾌﾗﾝｼﾞB 12*1.25*45	8	
41	94006-12410	ﾌﾗﾝｼﾞN 12*1.25	8	販売単位：10
42	91382-0704001	ｺﾙｹﾞｰﾄ 7*400	1	
43	96381-65000	ｸﾞﾘｰｽﾆｯﾌﾟﾙB-M6X1	1	

6．シュータ（標準シュータ）

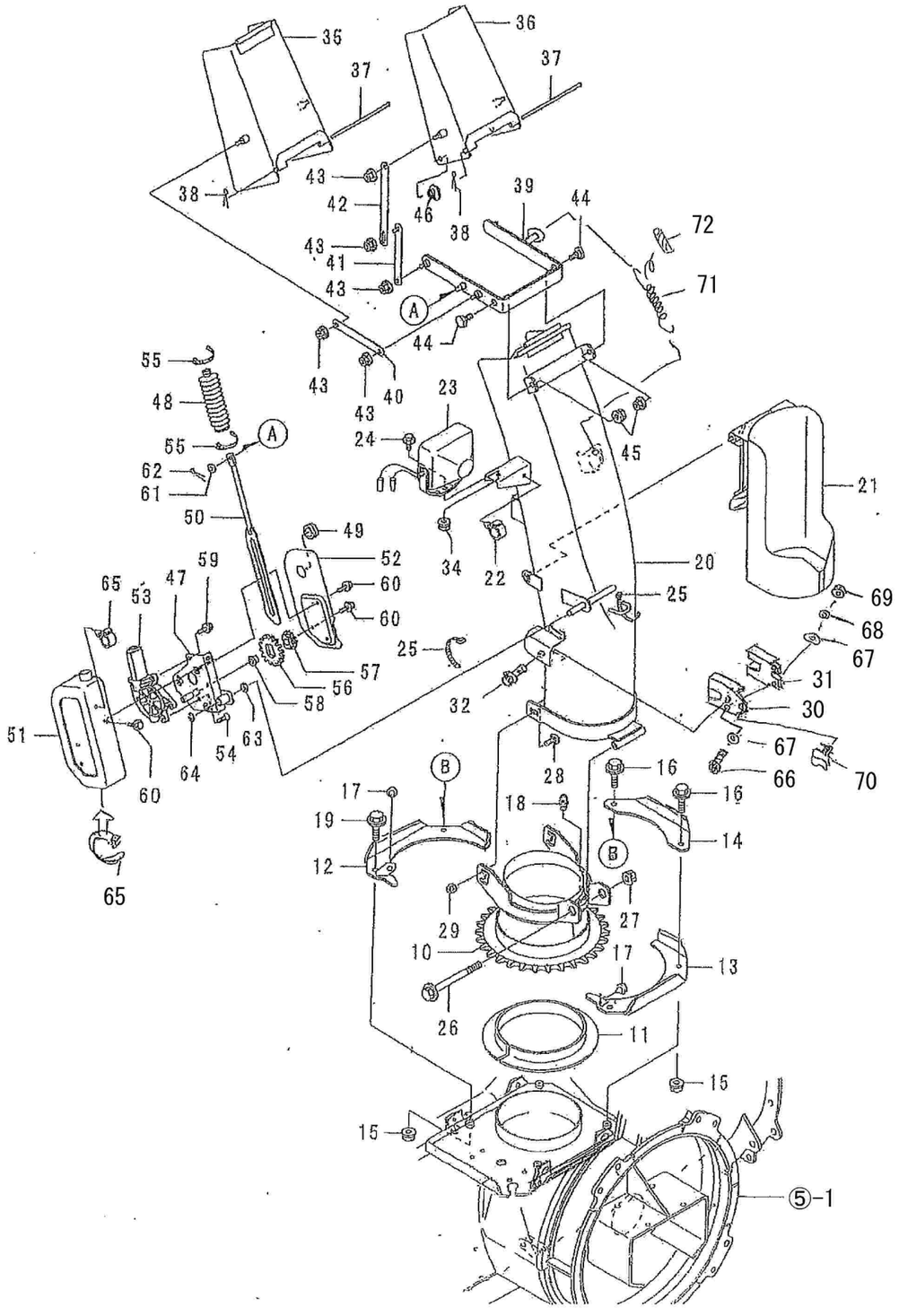

6．シュータ（標準シュータ）

No.	部品番号	部品名	個数	備考
1				
2				
3				
4				
5				
6				
7				
8				
9				
10	33200-B97-102	ｼｭｰﾀﾍﾞｰｽ COMP	1	
11	33903-B72-001	ﾘﾝｸﾞ	1	
12	33400-B97-800	ｼｭｰﾀｽﾄｯﾊﾟｰA COMP	1	
13	33500-B97-000	ｼｭｰﾀｽﾄｯﾊﾟｰB COMP	1	
14	33906-B97-800	ｽﾄｯﾊﾟｰｶﾞｲﾄﾞ	1	
15	94006-10410	ﾌﾗﾝｼﾞN 10*1.25	4	販売単位：10
16	93300-1003517	ﾌﾗﾝｼﾞB 10*1.25*35	2	
17	33907-B72-000	ｸｯｼｮﾝｺﾞﾑ	2	
18	96381-20000	ｸﾞﾘｰｽﾆｯﾌﾟﾙ A-MT6*1	1	
19	93300-1003017	ﾌﾗﾝｼﾞB 10*1.25*30	2	
20	33100-B97-102L	ｼｭｰﾀ900 (PL) ASSY	1	
21	33600-B97-100	ｶｰﾄﾘｯｼﾞｶﾊﾞｰ COMP	1	
22	91315-C4397	ｹｰﾌﾞﾙｸﾘｯﾌﾟ C-4397	1	
23	83100-G18-000	ﾜｰｷﾝｸﾞﾗﾝﾌﾟ 18W	1	83120-G09-000 バルブ 12V18W
24	93100-0801617	ﾌﾗﾝｼﾞB 8*16	1	販売単位：10
25	91311-140	ﾘﾋﾟｰﾄﾀｲ RF140	2	販売単位：10
26	92100-1010017	B10X1.25X100(7T	1	92100-1011019 B10×1.25×110(11T) 可
27	94006-10410	ﾌﾗﾝｼﾞN 10*1.25	1	販売単位：10
28	92600-0802014	ｶｸﾈB 8*20	2	販売単位：10
29	94002-08410	ﾌﾗﾝｼﾞN 8	2	販売単位：10
30	81200-B97-800	ｽｲｯﾁﾌﾞﾗｹｯﾄCOMP	1	
31	83200-B97-001	大型ﾘｰﾄﾞｽｲｯﾁ	1	
32	93100-0801217	ﾌﾗﾝｼﾞB 8*12	1	販売単位：10
33				
34	94002-08410	ﾌﾗﾝｼﾞN 8	1	販売単位：10
35	33300-B53-600F2	ｼｭｰﾀﾃﾞﾌﾚｸﾀA COMP	1	
36	33400-B53-600F2	ｼｭｰﾀﾃﾞﾌﾚｸﾀB COMP	1	
37	91262-061650	ﾌﾟﾚｽﾋﾟﾝ6*165	2	
38	94210-20120	ﾜﾘﾋﾟﾝ 2*12	2	販売単位：10
39	33700-B97-801	ｼｭｰﾀｱｰﾑA COMP	1	
40	33902-B53-800	ﾘﾝｸｱｰﾑA 129	2	
41	33600-B53-800	ｼｭｰﾀﾘﾝｸA COMP	2	
42	33908-B72-802	ｼｭｰﾀﾘﾝｸB	2	

6．シュータ（標準シュータ）

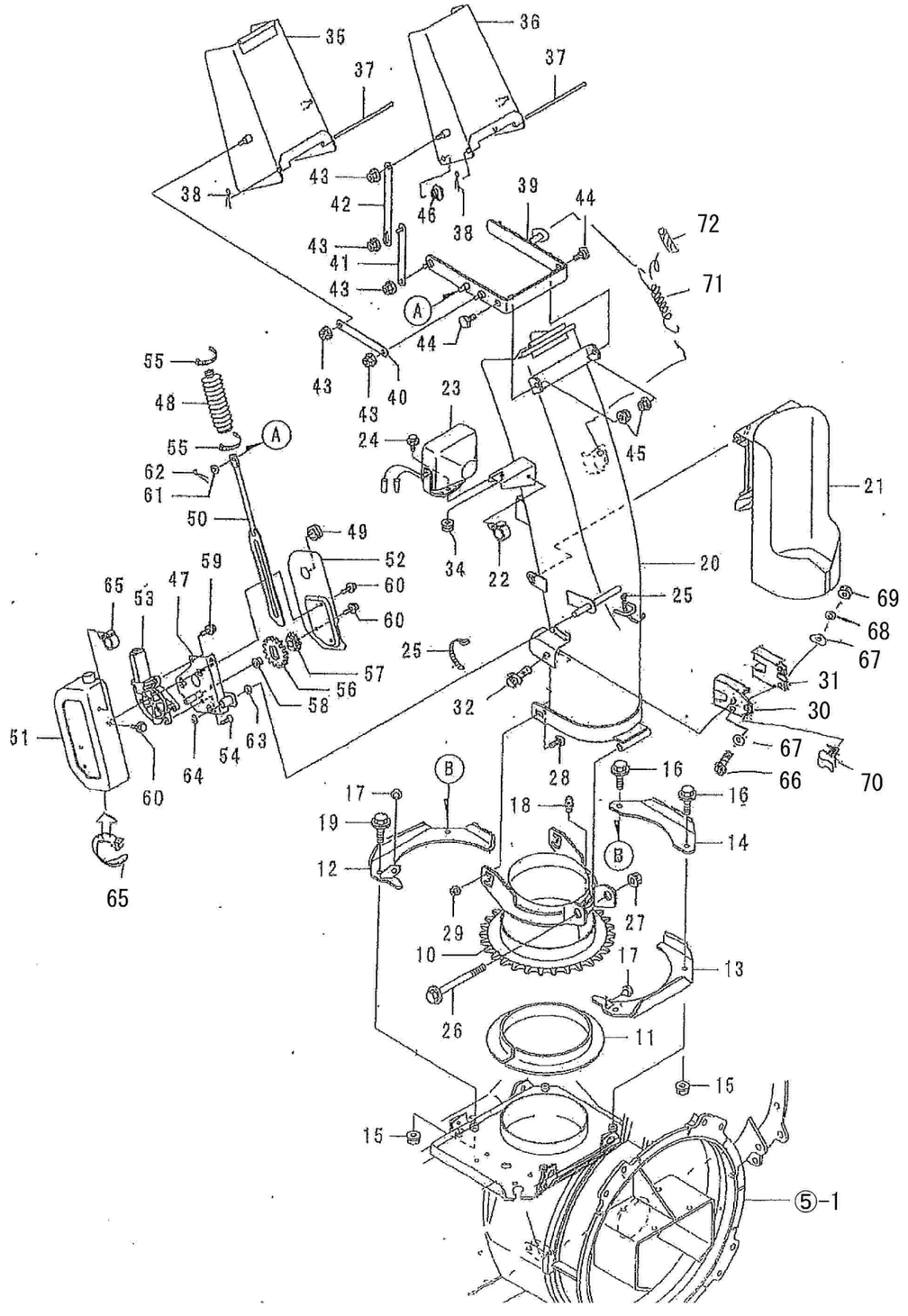

6．シュータ（標準シュータ）

No.	部品番号	部品名	個数	備考
43	94002-08410	ﾌﾗﾝｼﾞN 8	10	販売単位：10
44	33904-B53-000	段付ﾎﾞﾙﾄ	2	
45	94002-08410	ﾌﾗﾝｼﾞN 8	2	販売単位：10
46	91361-18NO	ﾎｰﾙﾌﾟﾗｸﾞ18NO	2	
47	33700-B72-103	ﾓｰﾀｰﾌﾞﾗｹｯﾄA COMP	1	
48	33904-B08-000	ｼｭｰﾀﾌﾞｰﾂ	1	
49	91358-120251	ｺﾞﾑﾌﾞｯｼｭ NG-79-N	1	
50	34200-B72-803	ｼｭｰﾀﾗｯｸ COMP	1	
51	38100-B72-101	ﾓｰﾀｰｶﾊﾞｰ COMP	1	
52	38905-B72-801	ﾓｰﾀｰｶﾊﾞｰ	1	
53	81100-B53-002	ﾓｰﾀJC578VA	1	
54	91217-0601674	6ｱﾅｻﾗB 6*16	1	販売単位：10
55	91316-2140	ｹｰﾌﾞﾙﾊﾞﾝﾄﾞ CV-140SW	2	販売単位：10
56	33902-B56-002	ｷﾞﾔ M2*32	1	
57	33903-B56-003	ｷﾞﾔ M2*18	1	
58	91644-121080	ﾌﾗﾝｼﾞﾌﾞｯｼｭ 80F-1210	1	
59	93100-0601617	ﾌﾗﾝｼﾞB 6*16	3	販売単位：10
60	93100-0601217	ﾌﾗﾝｼﾞB 6*12	6	販売単位：10
61	94101-08010	ﾐｶﾞｷW 8	1	販売単位：10
62	94210-25150	ﾜﾘﾋﾟﾝ 2.5*15	1	販売単位：10
63	94101-12010	ﾐｶﾞｷW 12	1	販売単位：10
64	94511-09010	Eﾄﾒﾜ 9	1	販売単位：10
65	91315-C4397	ｹｰﾌﾞﾙｸﾘｯﾌﾟ C-4397	2	
66	93500-0301614	ﾅﾍﾞｺﾈｼﾞ3X16	2	販売単位：10
67	94101-03010	ﾐｶﾞｷW3	4	販売単位：10
68	94111-03012	ﾊﾞﾈW3	2	販売単位：10
69	94001-03412	N3(2	2	販売単位：10
70	91314-11765	ｹｰﾌﾞﾙｽﾄﾗｯﾌﾟ1-1765	1	
71	33904-B01-104	ｺｲﾙｽﾌﾟﾘﾝｸﾞ19.7x127	1	
72	91580-2000801	ﾌﾟﾗﾏｰ20x80	1	

6．シュータ（短シュータ）

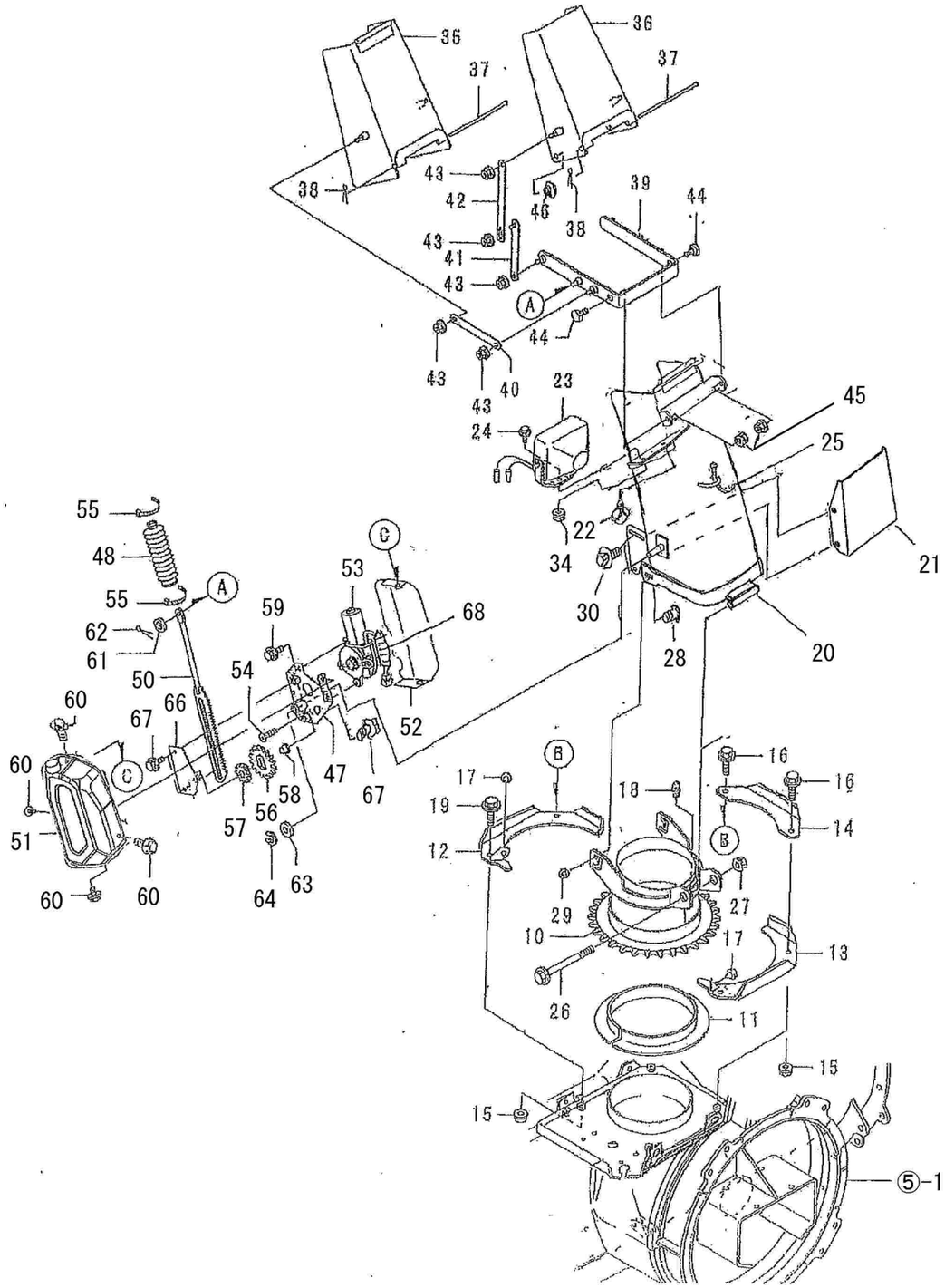

6．シュータ（短シュータ）

No.	部品番号	部品名	個数	備考
1				
2				
3				
4				
5				
6				
7				
8				
9				
10	33200-B97-102	ｼｭｰﾀﾍﾞｰｽ COMP	1	
11	33903-B72-001	ﾘﾝｸﾞ	1	
12	33400-B97-800	ｼｭｰﾀｽﾄｯﾊﾟｰA COMP	1	
13	34500-B99-800	ｼｭｰﾀｽﾄｯﾊﾟｰB COMP	1	
14	33906-B97-800	ｽﾄｯﾊﾟｰｶﾞｲﾄﾞ	1	
15	94006-10410	ﾌﾗﾝｼﾞN 10*1.25	4	販売単位：10
16	93300-1003517	ﾌﾗﾝｼﾞB 10*1.25*36	2	
17	33907-B72-000	ｸｯｼｮﾝｺﾞﾑ	2	
18	96381-20000	ｸﾞﾘｰｽﾆｯﾌﾟﾙ A-MT6*1	1	
19	93300-100301	ﾌﾗﾝｼﾞB 10*1.25*30	2	
20	33100-B99-105L	ｼｭｰﾀ COMP	1	
21	33300-B99-001	ｶｰﾄﾘｯｼﾞｶﾊﾞｰ COMP	1	末番-002,-102 可
22	91315-C1J77	ｹｰﾌﾞﾙｸﾘｯﾌﾟ C-1J77	1	
23	83100-G18-000	ﾜｰｷﾝｸﾞﾗﾝﾌﾟ 18W	1	83120-G09-000 バルブ 12V18W
24	93100-0801617	ﾌﾗﾝｼﾞB 8*16	1	販売単位：10
25	91311-140	ﾘﾋﾞｰﾄﾀｲ RF140	1	販売単位：10
26	92100-1010017	B10X1.25X100(7T	1	92100-1011019 B10×1.25×110(11T) 可
27	94006-10410	ﾌﾗﾝｼﾞN 10*1.25	1	販売単位：10
28	92600-0802014	ｶｸﾊﾞB 8*20	2	販売単位：10
29	94002-08410	ﾌﾗﾝｼﾞN 8	2	販売単位：10
30	93100-0801617	ﾌﾗﾝｼﾞB8X16	4	販売単位：10
31				
32				
33				
34	94002-08410	ﾌﾗﾝｼﾞN 8	1	販売単位：10
35	33400-B99-602	ｼｭｰﾀﾃﾞﾌﾚｸﾀA COMP	1	
36	33500-B99-603	ｼｭｰﾀﾃﾞﾌﾚｸﾀB COMP	1	
37	91262-061650	ﾌﾟﾚｽﾋﾟﾝ6*166	2	
38	94210-20120	ﾜﾘﾋﾟﾝ 2*12	2	販売単位：10
39	33600-B99-801	ｼｭｰﾀｱｰﾑ COMP	1	
40	33902-B53-800	ﾘﾝｸｱｰﾑ 129	2	
41	33600-B53-800	ｼｭｰﾀﾘﾝｸA COMP	2	
42	33901-B99-800	ｼｭｰｸﾘﾝｸB	2	

6．シュータ（短シュータ）

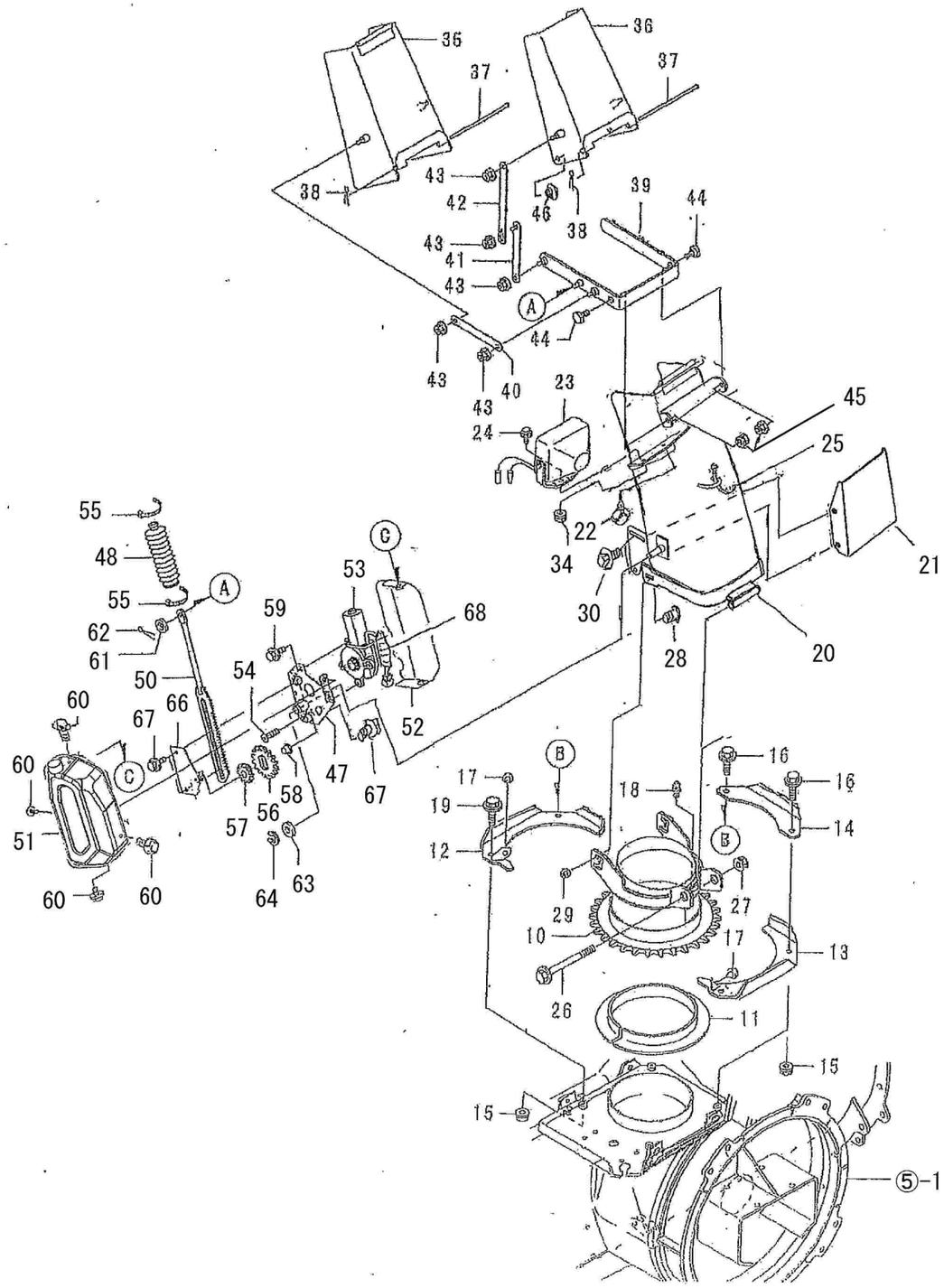

6．シュータ（短シュータ）

No.	部品番号	部品名	個数	備考
43	94002-08410	ﾌﾗﾝｼﾞN 8	10	販売単位：10
44	33904-B53-000	段付ﾎﾞﾙﾄ	2	
45	94002-08410	ﾌﾗﾝｼﾞN 8	2	販売単位：10
46	91361-18NO	ﾎｰﾙﾌﾟﾗｸﾞ 18NO	2	
47	33700-B99-802	ﾓｰﾀｰﾌﾞﾗｹｯﾄA COMP	1	
48	33904-B08-000	ｼｭｰﾀﾌﾞｰﾂ	1	
49			1	
50	34200-B99-801	ｼｭｰﾀﾗｯｸ COMP	1	
51	38100-B99-001	ﾓｰﾀｰｶﾊﾞｰA COMP	1	
52	38200-B99-000	ﾓｰﾀｰｶﾊﾞｰB COMP	1	
53	81100-B53-002	ﾓｰﾀJC578VA	1	
54	91217-0601674	6ｱﾅﾗﾗB 6*16	1	販売単位：10
55	91316-2140	ｸﾗｰﾌﾞﾙﾊﾞﾝﾄﾞ CV-140SW	2	販売単位：10
56	33902-B56-002	ｷﾞﾔ M2*32	1	
57	33903-B56-003	ｷﾞﾔ M2*18	1	
58	91644-121080	ﾌﾗﾝｼﾞﾌﾞｯｼｭ 80F-1210	1	
59	93100-0601617	ﾌﾗﾝｼﾞB 6*16	3	販売単位：10
60	93100-0601217	ﾌﾗﾝｼﾞB 6*12	4	販売単位：10
61	94101-08010	ﾐｶﾞｷW 8	1	販売単位：10
62	94210-25150	ﾜﾘﾋﾟﾝ 2.5*15	1	販売単位：10
63	94101-12010	ﾐｶﾞｷW 12	1	販売単位：10
64	94511-09010	Eﾄﾒﾜ 9	1	販売単位：10
65				
66	33800-B99-800	ｵｻｴﾌﾟﾚｰﾄCOMP	1	
67	93100-0601716	ﾌﾗﾝｼﾞB6X16	3	販売単位：10
68	91382-1002801	ｺﾙｹﾞｰﾄ10x280	1	

7. 旋回モータ

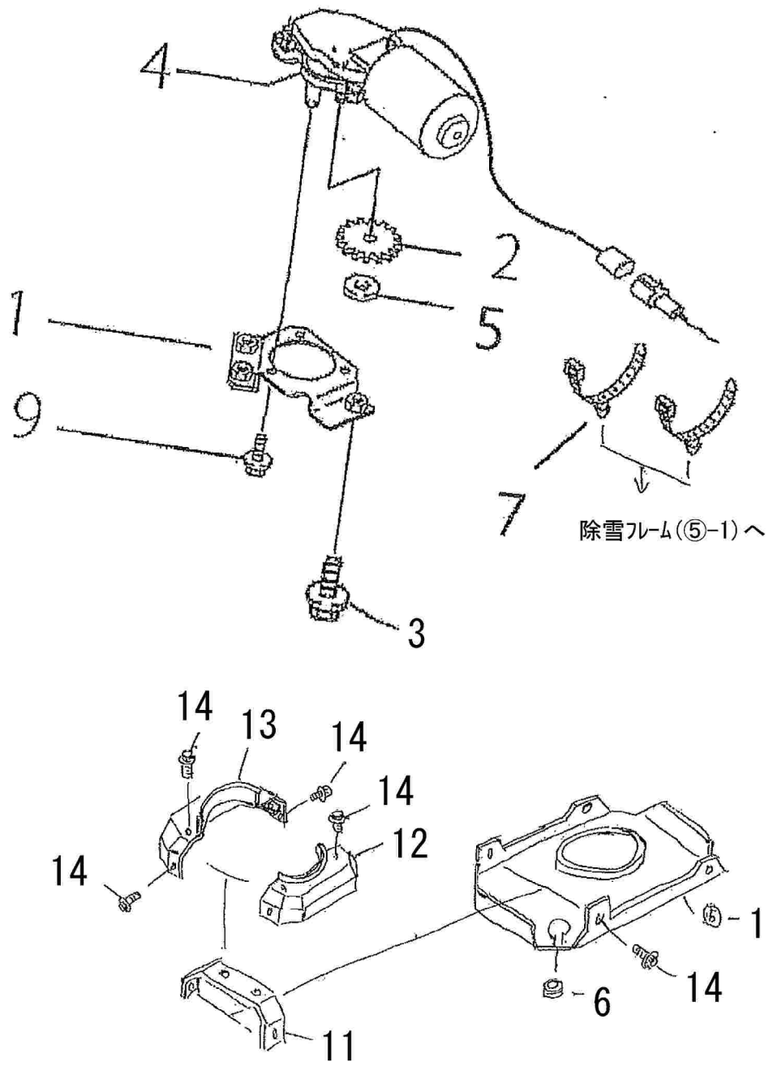

7. 旋回モータ

B98-130　SXG3512AT

B98-330　SXG3512A-ST

No	品番	品名	処理	個数	備考
	—				
1	31300-B72-830	旋回モータブラケット	B2	1	
2	33905-B72-031	旋回モーターギヤ		1	
3	93100-0801617	フランジ B8X16		3	販売単位：10
4	81100-B82-000	モーター8157		1	
5	38902-B72-000	ナイロンホイール		1	
6	91358-1151930	ゴムブッシュ NG-79-M		1	
7	91314-119P7	ケーブルストラップ 1-19P7		2	
8	—				
9	93100-0601617	フランジ B 6*16		3	販売単位：10
10	—				
11	38100-B97-001	カバーステーCOMP	B2	1	
12	38400-B97-000	シュータベースカバーA COMP		1	
13	38500-B97-000	シュータベースカバーB COMP		1	
14	93100-0801617	フランジ B8X16		11	販売単位：10
15					

※短シュータ仕様 共通

8．オーガギヤケース

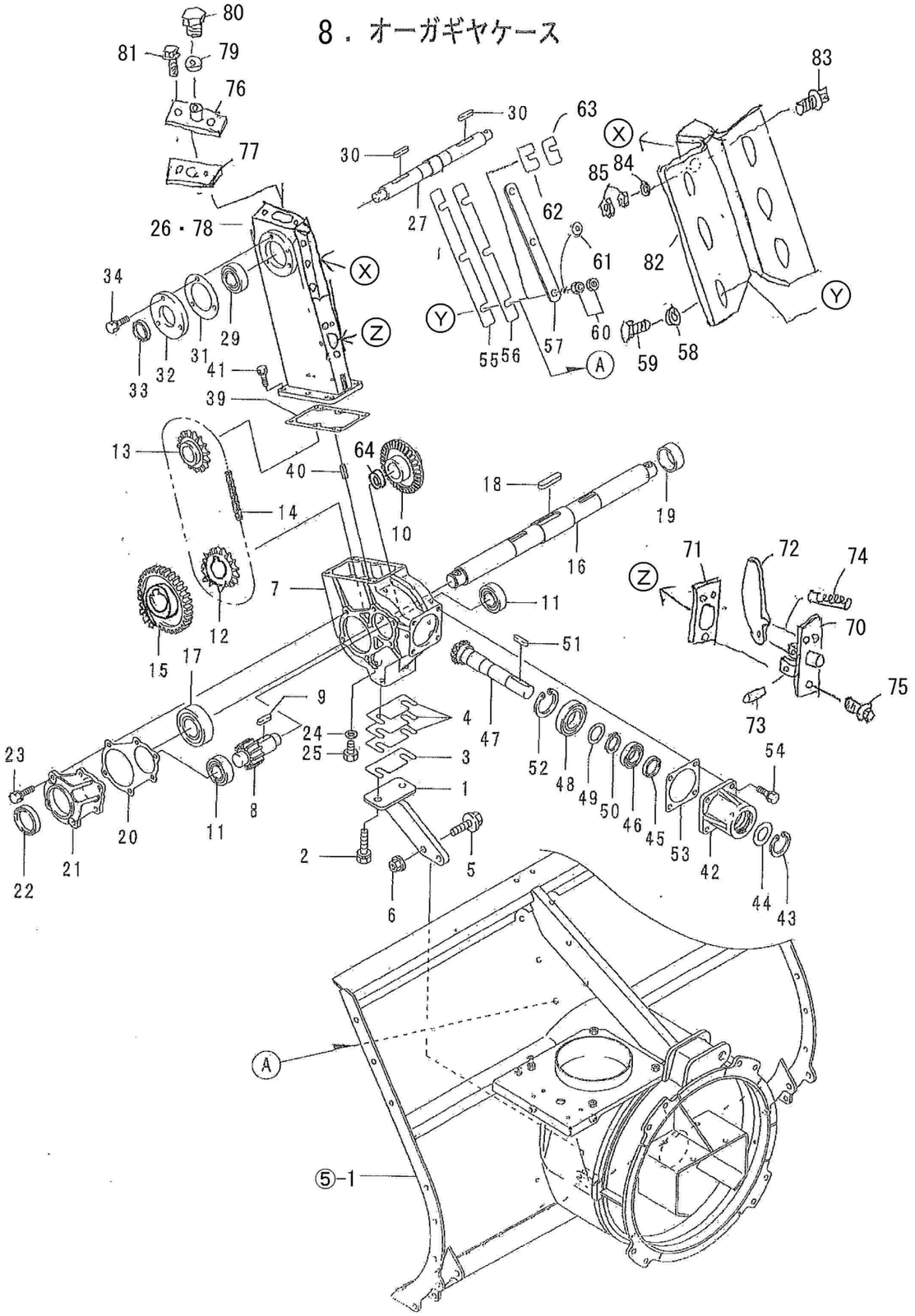

8．オーガギヤケース

B98-130　SXG3512AT

B98-330　SXG3512A-ST

No.	部品番号	部品名	個数	備考
1	31500-B99-001	ｷﾞﾔｹｰｽｻﾎﾟｰﾄ COMP	1	
2	91219-1030010	ｺｶﾞﾀﾊﾞﾈﾌﾟﾚｺｰﾄ B10*30	2	
3	31907-A71-001	ｷﾞﾔｹｰｽﾗｲﾅｰ2.0	1	
4	31908-A71-001	ｷﾞﾔｹｰｽﾗｲﾅｰ0.6	3	
5	93300-1003517	ﾌﾗﾝｼﾞB 10*1.25*35	2	
6	94006-10410	ﾌﾗﾝｼﾞN 10*1.25	2	販売単位：10
7	31901-B99-000	ｵｰｶﾞｷﾞｱｹｰｽ	1	
8	32903-B99-001	平歯車 M3.5*13	1	
9	97116-030241	ｷｰ 10*8*30RR	1	
10	32902-B99-002	ﾍﾞﾍﾞﾙｷﾞﾔ M3.5X33	1	
11	96100-06206	ﾍﾞｱﾘﾝｸﾞ 6206	2	
12	32905-B99-000	ｽﾌﾟﾛｹｯﾄ 50X18(下)	1	
13	32906-B99-030	ｽﾌﾟﾛｹｯﾄ 50X18(上)	1	
14	91661-1950066	ﾁｪﾝ 50X66LE	1	※ｴﾝﾄﾞﾚｽ
15	32904-B99-001	平歯車 M3.5X37	1	
16	34902-B99-002	下段ｵｰｶﾞｼｬﾌﾄ	1	
17	96100-06207	ﾍﾞｱﾘﾝｸﾞ 6207	2	
18	97117-052241	ｷｰ 12*8*52RR	1	
19	32909-A09-001	ｶﾗｰ 40*19	1	
20	31911-B99-000	ｷﾞﾔｹｰｽﾊﾟｯｷﾝ(ﾖｺ	2	
21	31904-B99-701	ｵｰｶﾞｷﾞﾔｹｰｽﾌﾀ	2	
22	98251-3505511	ｼｰﾙ D355511	2	
23	91219-0825010	ｺｶﾞﾀﾊﾞﾈﾌﾟﾚｺｰﾄ B8*25	12	販売単位：10
24	91691-1018305	丸ﾊﾟｯｷﾝ(ｱﾙﾐ10x18x3	1	
25	92000-1001614	B 10*16	1	販売単位：10
26	31905-B99-000	ｵｰｶﾞﾁｪﾝｹｰｽ	1	
27	34903-B99-030	上段ｵｰｶﾞｼｬﾌﾄ	1	
29	96100-06205	ﾍﾞｱﾘﾝｸﾞ 6205	2	
30	97114-040041	ｷｰ7X7X40S	2	
31	31908-A26-001	上段ﾛｰﾀｰﾌﾀﾊﾟｯｷﾝ	2	
32	31909-A26-801	上段ﾛｰﾀﾌﾀ	2	
33	98251-2504008	ｼｰﾙ D25408	2	
34	91219-0825010	ｺｶﾞﾀﾊﾞﾈﾌﾟﾚｺｰﾄ B8*25	6	販売単位：10
39	31912-B99-000	ｵｰｶﾞｷﾞﾔｹｰｽﾊﾟｯｷﾝ	1	
40	94319-60016	ｽﾌﾟﾘﾝｸﾞﾋﾟﾝ 6*16	2	販売単位：10
41	91219-0825010	ｺｶﾞﾀﾊﾞﾈﾌﾟﾚｺｰﾄ B8*25	6	販売単位：10
42	31902-B99-700	入力軸ﾊｳｼﾞﾝｸﾞ	1	

8．オーガギヤケース

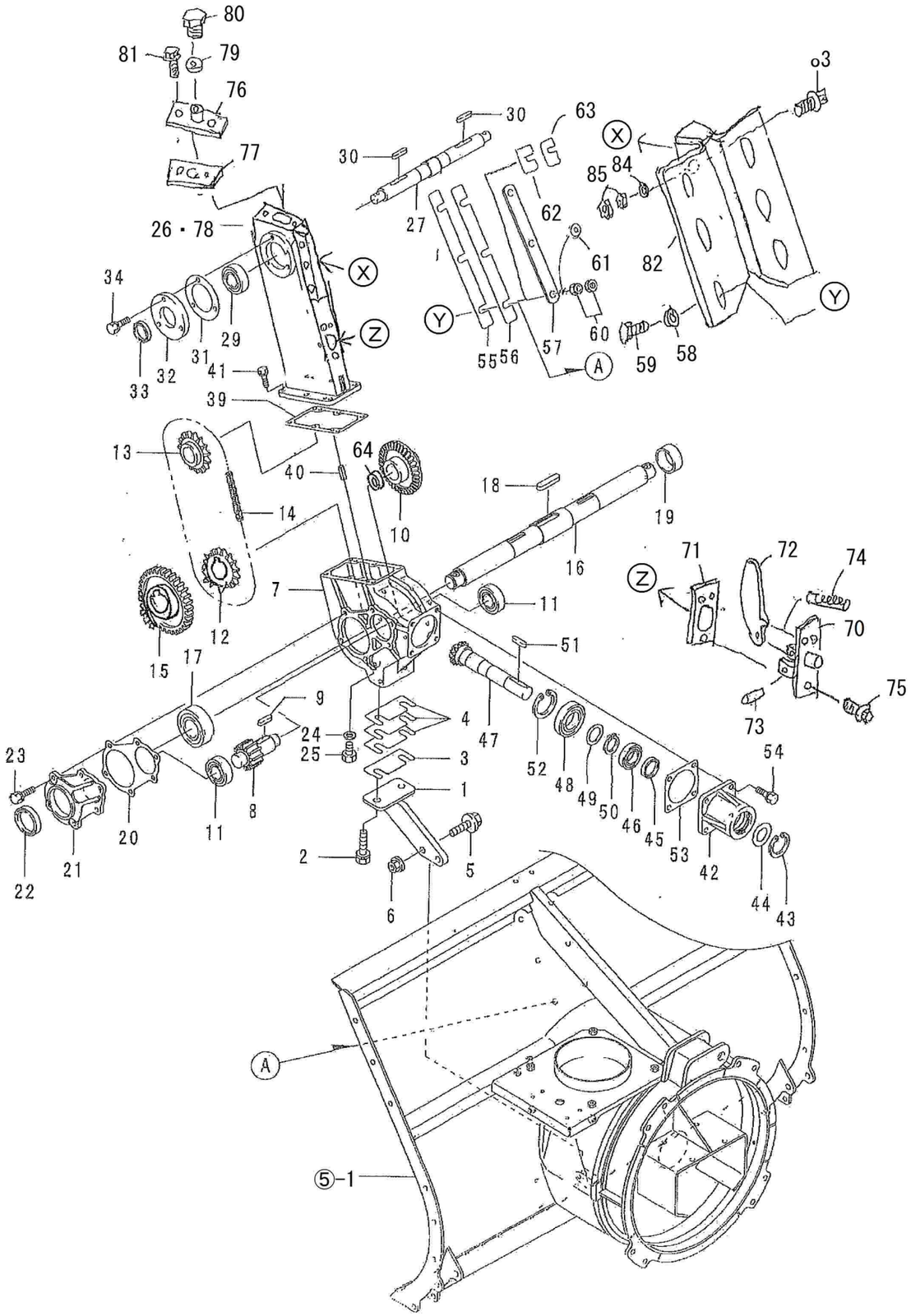

8：オーガギヤケース

B98-130　SXG3512AT

B98-330　SXG3512A-ST

No.	部品番号	部品名	個数	備考
43	94520-45080	Cｱﾅﾄﾒﾜ 45	1	
44	31906-A71-000	ﾎﾞｳｺﾞﾊﾞﾝ	1	
45	98251-2504008	ｼｰﾙ D25408	1	
46	96100-06205	ﾍﾞｱﾘﾝｸﾞ 6205	1	
47	32901-B99-001	ﾍﾞﾍﾞﾙｷﾞﾔM3.5X14	1	
48	96100-06206	ﾍﾞｱﾘﾝｸﾞ 6206	1	
49	91302-A31-000	ﾏﾙｻﾞｶﾞﾈ 30x42x2	1	
50	94510-30080	Cｼﾞｸﾄﾒﾜ 30	1	販売単位：10
51	97114-033041	ｷｰ 7X7X33S	1	
52	94520-62080	Cｱﾅﾄﾒﾜ 62	1	
53	31910-B99-000	入力軸ﾊｳｼﾞﾝｸﾞﾊﾟｯｷﾝ	1	
54	91219-0825010	ｺｶﾞﾀﾊﾞﾈﾌﾟﾚｺｰﾄ B8*25	4	販売単位：10
55	31901-B56-001	ﾁｪｰﾝｹｰｽ調整ﾗｲﾅｰ1.0	2	
56	31902-B56-001	ﾁｪｰﾝｹｰｽ調整ﾗｲﾅｰ2.0	5	
57	31913-A09-400	ｱﾃ座金	2	
58	91251-1035451	ﾏﾙｻﾞｶﾞﾈ 10x35x4.5	6	
59	92200-1004517	ｺｶﾞﾀB10X45(7T	6	
60	91235-10100	ﾊｰﾄﾞﾛｯｸN 10	6	
61	94101-10010	ﾐｶﾞｷW10	6	販売単位：10
62	31903-B72-000	ｼﾑ t1	2	
63	31904-B72-000	ｼﾑ t2	3	
64	24911-M80-901	ｶﾗｰ35x12	1	
70	31300-B99-000	ﾁｪﾝﾀｲﾄﾅｰCOMP	1	
71	31913-B99-000	ﾀｲﾄﾅｰﾊﾟｯｷﾝ	1	
72	31915-B99-001	ﾀｲﾄﾅｰ	1	
73	31916-B99-000	ﾀｲﾄﾅｰﾋﾟﾝ	1	
74	31917-B99-002	ｺｲﾙｽﾌﾟﾘﾝｸﾞ 15x104	1	
75	91219-0825010	ｺｶﾞﾀﾊﾞﾈﾌﾟﾚｺｰﾄB8X25	3	販売単位：10
76	31400-B99-801	給油ﾌﾀ COMP	1	
77	31914-B99-000	給油ﾌﾀ ﾊﾟｯｷﾝ	1	
78		ｷﾞﾔｵｲﾙ #90	0.9	ﾘｯﾄﾙ　非売品
79	91902-A53-000	ｵｲﾙｷｬｯﾌﾟﾊﾟｯｷﾝ	1	
80	91901-A53-000	ｵｲﾙｷｬｯﾌﾟ	1	
81	91219-0825010	ｺｶﾞﾀﾊﾞﾈﾌﾟﾚｺｰﾄB8X25	2	販売単位：10
82	31800-B99-800	ｾｯﾄﾌﾚｰﾑ COMP	1	
83	92200-1004017	ｺｶﾞﾀB10X40(7T	3	
84	94101-10010	ﾐｶﾞｷW10	3	販売単位：10
85	91235-10100	ﾊｰﾄﾞﾛｯｸN10	3	

9．ブロワ

シャーボルトＡＳＳＹ品番（各１袋10ｾｯﾄ入）
ブロワ　　：90002-B99-000　ｼｬｰﾎﾞﾙﾄ10X40Assy
上段オーガ：90001-B10-000　ｼｬｰﾎﾞﾙﾄ8X25Assy
下段オーガ：90002-B99-000　ｼｬｰﾎﾞﾙﾄ10X40Assy

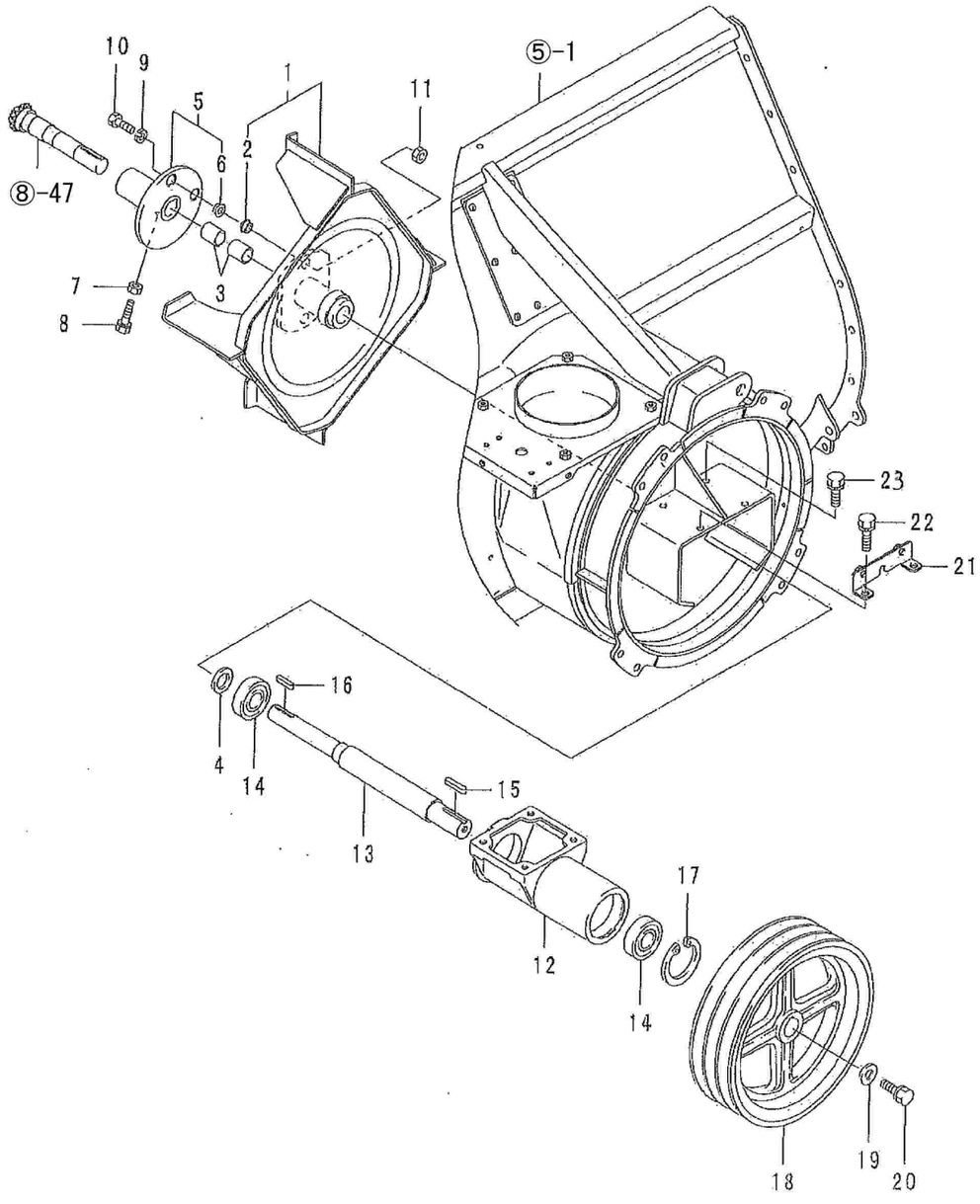

9．ブロワ

B98-130　SXG3512AT

B98-330　SXG3512A-ST

No.	部品番号	部品名	個数	備考
1	36100-B99-802	ﾌﾞﾛﾜ COMP	1	
2	91901-A48-000	ｼｬｰﾌﾞｯｼｭφ10	2	
3	91646-2530R	ﾌﾞｯｼｭ BM2530FS	2	
4	34902-A98-001	ｶﾗｰ 25*4.5	1	
5	36400-B99-802	ｵｰｶﾞｼﾞｮｲﾝﾄ COMP	1	
6	91901-A48-000	ｼｬｰﾌﾞｯｼｭφ10	2	
7	94003-10412	ｺｶﾞﾀN 10(2	1	販売単位：10
8	91212-1030147	ｺｶﾞﾀﾎﾞﾙﾄB10*30(120°(7T	1	
9	94111-10012	ﾊﾞﾈW 10	1	販売単位：10
10	92001-1004014	B10X40	1	販売単位：10
11	94001-10412	N 10(2	1	販売単位：10
12	36901-B18-700	ﾌﾞﾛﾜｼｬﾌﾄﾊｳｼﾞﾝｸﾞ	1	
13	34902-B18-000	ﾌﾞﾛﾜｼｬﾌﾄ	1	
14	96105-06306	ﾍﾞｱﾘﾝｸﾞ 6306UU	2	
15	97115-040041	ｷｰ 8*7*40S	1	
16	97114-033041	ｷｰ 7X7X33S	1	
17	94520-72080	Cﾌｧﾅﾄﾒﾜ 72	1	
18	63901-B54-700	Vﾌﾟｰﾘｰ 284C-3*30	1	
19	91251-1035451	ﾏﾙｻﾞｶﾞﾈ 10*35*4.5	1	
20	93000-1002517	ｺｶﾞﾀﾊﾞﾈB10X25(7T	1	
21	32200-B56-000	ｾﾝｻｰﾌﾞﾗｹｯﾄ COMP	1	
22	93000-1003017	ｺｶﾞﾀﾊﾞﾈB 10*30(7T	2	
23	93000-1002517	ｺｶﾞﾀﾊﾞﾈB10X25(7T	2	

90002-B99-000
シャーボルト10×40
10本 ASSY 構成部品

10．オーガ・ローダ

シャーボルトＡＳＳＹ品番（各１袋10ｾｯﾄ入）
ブロワ　　：90002-B99-000　ｼｬｰﾎﾞﾙﾄ10X40Assy
上段オーガ：90001-B10-000　ｼｬｰﾎﾞﾙﾄ8X25Assy
下段オーガ：90002-B99-000　ｼｬｰﾎﾞﾙﾄ10X40Assy

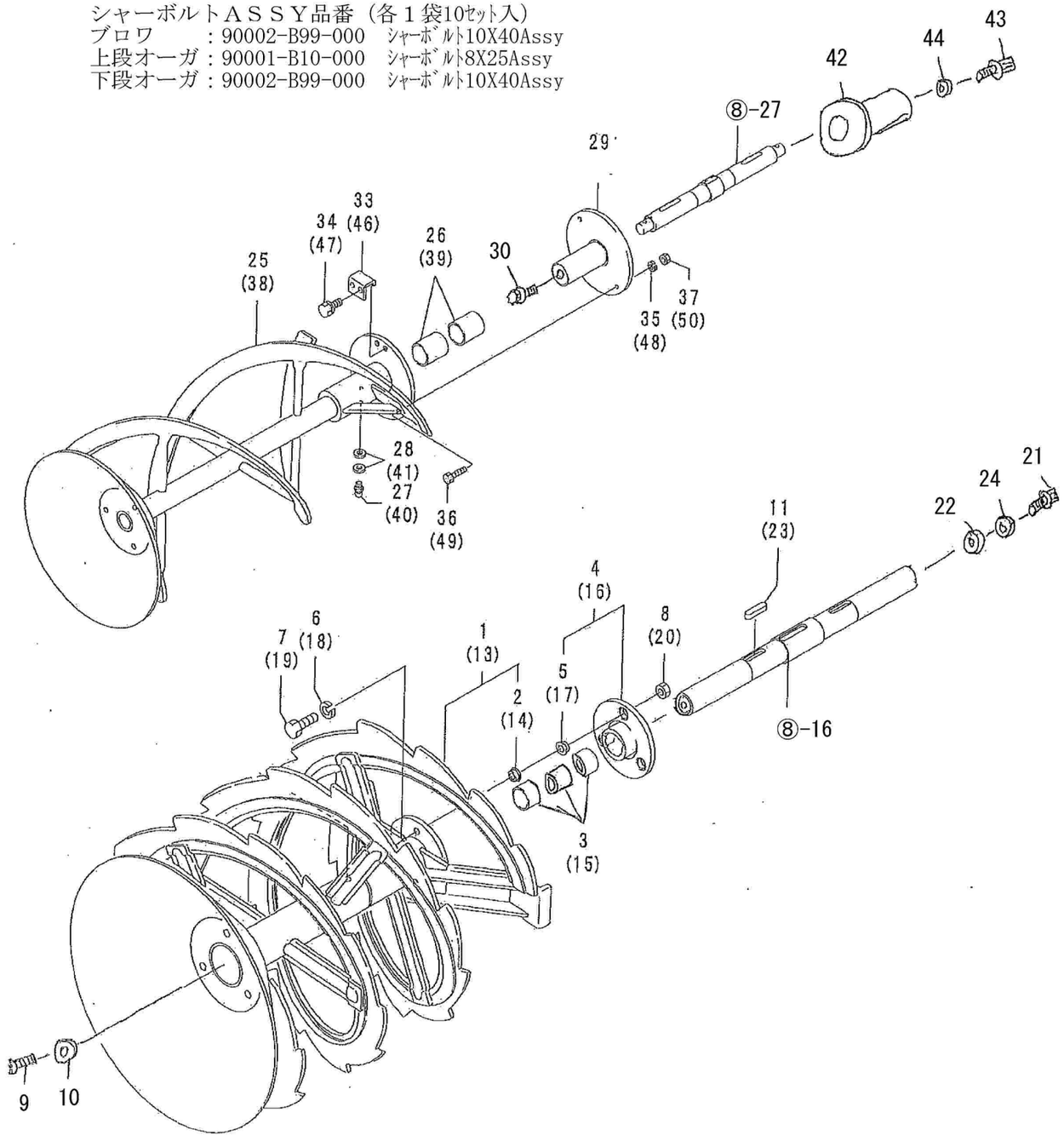

10．オーガ・ローダ

B98-130　SXG3512AT

B98-330　SXG3512A-ST

No.	部品番号	部品名	個数	備考
1	35100-B99-605	下段ｵｰｶﾞL COMP	1	
2	91901-A48-000	ｼｬｰﾌﾞｯｼｭφ10	2	
3	91646-3550R	ﾌﾞｯｼｭ BM3550FS	3	
4	35500-B99-803	ｵｰｶﾞｼｬｰﾌﾗﾝｼﾞ COMP	1	
5	91901-A48-000	ｼｬｰﾌﾞｯｼｭφ10	3	
6	94111-10012	ﾊﾞﾈW 10	1	販売単位：10
7	92001-1004014	B10X40	1	販売単位：10
8	94001-10412	N 10(2	1	販売単位：10
9	93300-1002017	ﾌﾗﾝｼﾞB10x1.25x20	1	販売単位：10
10	91251-1045601	ﾏﾙｻﾞｶﾞﾈ10x45x6	1	
11	97116-040241	ｷｰ10X8X40RR	1	
12			1	
13	35200-B99-605	下段ｵｰｶﾞR COMP	1	
14	91901-A48-000	ｼｬｰﾌﾞｯｼｭφ10	2	
15	91646-3550R	ﾌﾞｯｼｭ BM3550FS	3	
16	35500-B99-803	ｵｰｶﾞｼｬｰﾌﾗﾝｼﾞ COMP	1	
17	91901-A48-000	ｼｬｰﾌﾞｯｼｭφ10	3	
18	94111-10012	ﾊﾞﾈW 10	1	販売単位：10
19	92001-1004014	B10X40	1	販売単位：10
20	94001-10412	N 10(2	1	販売単位：10
21	91225-1002017	ｺｶﾞﾀﾋﾀﾞﾘB10X1.25X20(7T	1	
22	91251-1045601	ﾏﾙｻﾞｶﾞﾈ10x45x6	1	
23	97116-040241	ｷｰ10X840RR	1	
24	91254-10012	ﾋﾀﾞﾘﾊﾞﾈW10	1	
25	35300-B99-603	上段ｵｰｶﾞL COMP	1	
26	91646-3540R	ﾌﾞｯｼｭ BM3540FS	2	
27	96381-20000	ｸﾞﾘｰｽﾆｯﾌﾟﾙ A-MT6*1	1	
28	94101-06010	ﾐｶﾞｷW 6	2	販売単位：10
29	35600-B99-801	上段ｵｰｶﾞｼｬｰﾌﾗﾝｼﾞCOMP	1	
30	93100-0802517	ﾌﾗﾝｼﾞB8x25	1	販売単位：10
31			1	
32			1	
33	35903-B99-801	上段ｵｰｶﾞｽﾄｯﾊﾟｰ	1	
34	93000-0801217	ｺｶﾞﾀﾊﾞﾈB 8*12(7T	2	販売単位：10
35	94111-08012	ﾊﾞﾈW8	1	販売単位：10
36	92201-0802514	ｺｶﾞﾀB8x25	1	販売単位：10
37	94003-08112	ｺｶﾞﾀN8(2	1	販売単位：10
38	35400-B99-603	上段ｵｰｶﾞR COMP	1	
39	91646-3540R	ﾌﾞｯｼｭ BM3540FS	2	
40	96381-20000	ｸﾞﾘｰｽﾆｯﾌﾟﾙ A-MT6*1	1	
41	94101-06010	ﾐｶﾞｷW 6	2	販売単位：10
42	35600-B99-801	上段ｵｰｶﾞｼｬｰﾌﾗﾝｼﾞCOMP	1	

90002-B99-000
シャーボルト10×40
10本 ASSY 構成部品

90002-B99-000
シャーボルト10×40
10本 ASSY 構成部品

90001-B10-000
シャーボルト8×25
10本 ASSY 構成部品

10．オーガ・ローダ

シャーボルトＡＳＳＹ品番（各１袋10ｾｯﾄ入）
ブロワ　　：90002-B99-000　ｼｬｰﾎﾞﾙﾄ10X40Assy
上段オーガ：90001-B10-000　ｼｬｰﾎﾞﾙﾄ8X25Assy
下段オーガ：90002-B99-000　ｼｬｰﾎﾞﾙﾄ10X40Assy

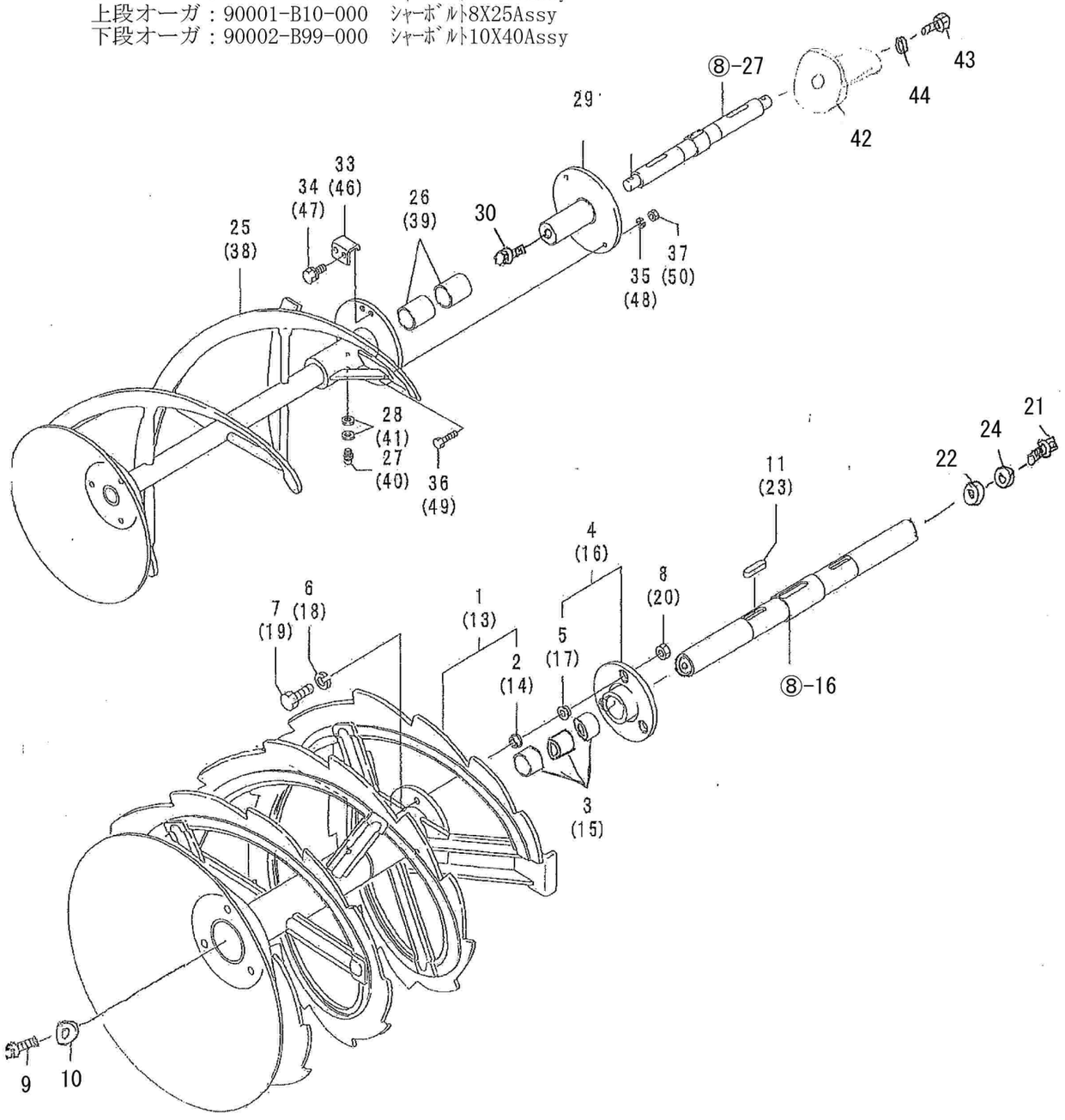

10．オーガ・ローダ

B98-130　SXG3512AT

B98-330　SXG3512A-ST

No.	部品番号	部品名	個数	備考
43	91223-0802517	ｺｶﾞﾀﾋﾀﾞﾘB8X25(7T	1	
44	91254-08012	ﾋﾀﾞﾘﾊﾞﾈW8	1	販売単位：10
45				
46	35903-B99-801	上段ｵｰｶﾞｽﾄｯﾊﾟｰ	1	
47	93000-0801217	ｺｶﾞﾀﾊﾞﾈB 8*12(7T	2	販売単位：10
48	94111-08012	ﾊﾞﾈW8	1	販売単位：10
49	92201-0802514	ｺｶﾞﾀB8X25	1	販売単位：10
50	94003-08412	ｺｶﾞﾀN8(2	1	販売単位：10

90001-B10-000
シャーボルト8×25
10本 ASSY 構成部品

11　下段オーガサポート

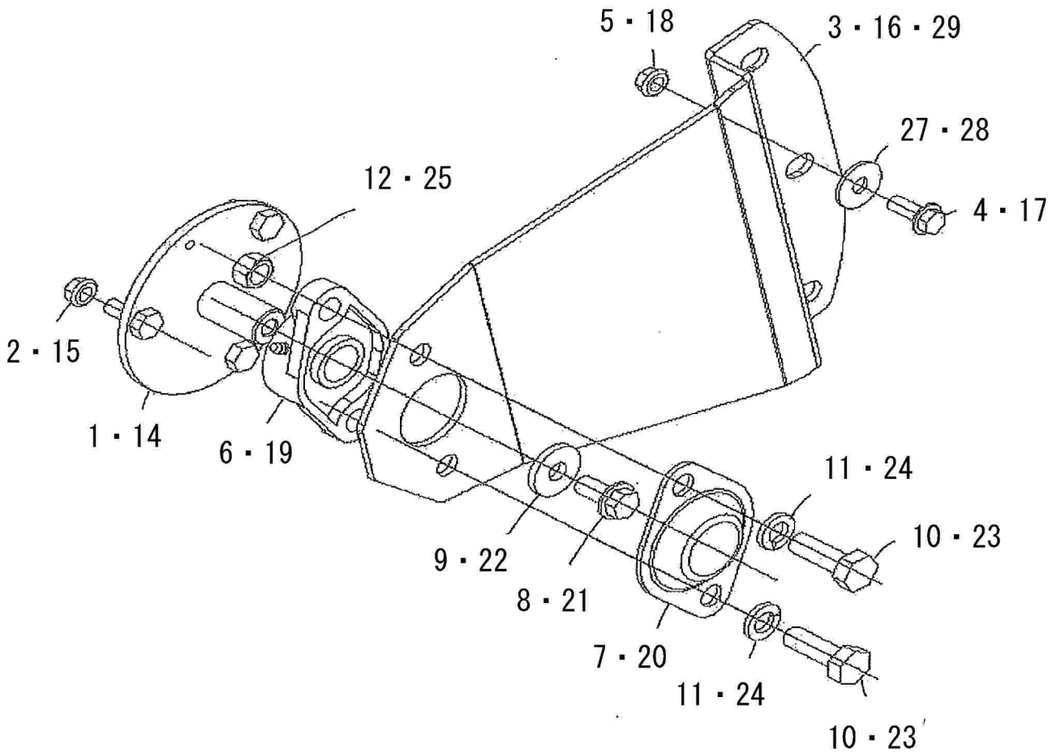

No.	品番	品名	個数	明細No		備考
1	35700-B99-801	下段オーガサポートシャフト COMP	1	3111		
2	94006-10410	フランジN 10*1.25	3	3112		販売単位：10
3	35901-B99-801	下段オーガサポートL	1	3113		適用号機：～210589 35904-B99-800へ
4	93300-1002517	フランジB 10*1.25*25	3	3114		販売単位：10
5	94006-10410	フランジN 10*1.25	3	3115		販売単位：10
6	91632-2054101	ヒシフランジ形ユニット UCFL205-D1	1	3116		ニップル付
7	31902-A35-800	サイドキャップ	1	3117		
8	93300-1002517	フランジB10X1.25X25	1	3118		販売単位：10
9	91251-1035451	マルザガネ10x35x4.5	1	3119		
10	92000-1404014	B 14*40	2	3120		
11	94111-14012	バネW 14	2	3121		
12	94003-14412	コガタN 14(2	2	3122		
13						
14	35700-B99-801	下段オーガサポートシャフト COMP	1	3151		
15	94006-10410	フランジN 10*1.25	3	3152		販売単位：10
16	35902-B99-802	下段オーガサポートR	1	3153		適用号機：～210589 35904-B99-800へ
17	93300-1002517	フランジB 10*1.25*25	3	3154		販売単位：10
18	94006-10410	フランジN 10*1.25	3	3155		販売単位：10
19	91632-2054101	ヒシフランジ形ユニット UCFL205-D1	1	3156		ニップル付
20	31902-A35-800	サイドキャップ	1	3157		
21	93300-1002517	フランジB10X1.25X25	1	3158		販売単位：10
22	91251-1035451	マルザガネ10x35x4.5	1	3159		
23	92000-1404014	B 14*40	2	3160		
24	94111-14012	バネW 14	2	3161		
25	94003-14412	コガタN 14(2	2	3162		
26						
27	94101-10015	ダイマルW 10	3			販売単位：10
28	94101-10015	ダイマルW 10	3			販売単位：10
29	35904-B99-800	下段オーガサポート	2			適用号機：210590～
30						

11	上段オーガサポート	

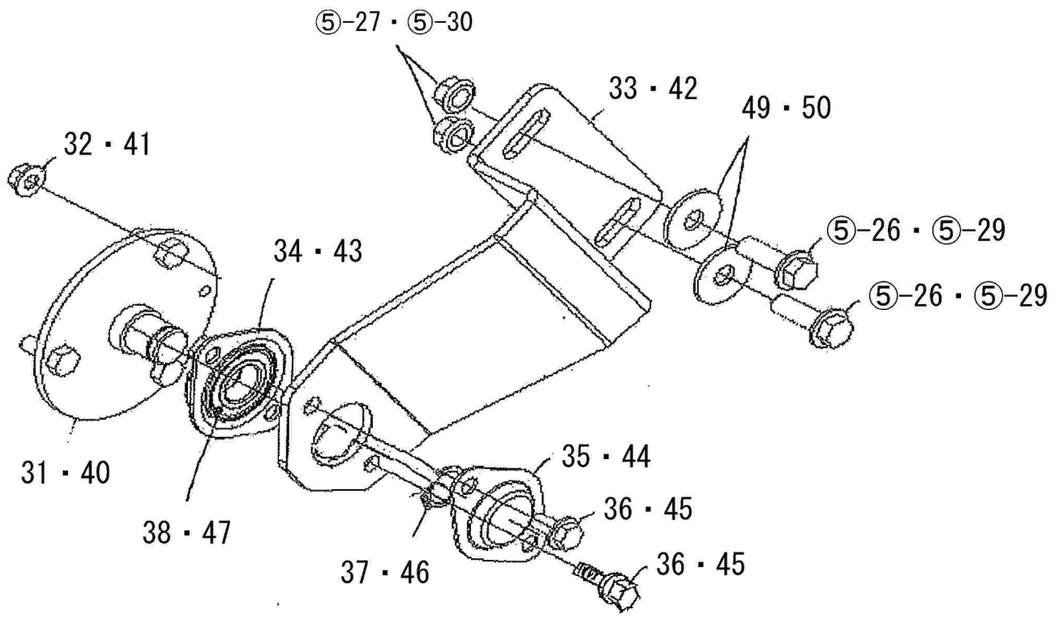

No.	品番	品名	個数	明細No		備考
31	36300-B99-802	上段オーガサポートシャフト COMP	1	3191		
32	94002-08410	フランジN 8	3	3192		販売単位：10
33	36901-B99-802	上段オーガサポートL	1	3193		
34	35400-B01-001	ベアリングケースA COMP	1	3194		
35	26901-L04-800	車軸カバー	1	3195		
36	93100-0801617	フランジB 8*16	2	3196		販売単位：10
37	94510-20080	Cジクトメワ 20	1	3197		販売単位：10
38	96105-06004	ベアリング 6004UU	1	3198		
39						
40	36300-B99-802	上段オーガサポートシャフト COMP	1	3221		
41	94002-08410	フランジN 8	3	3222		販売単位：10
42	36902-B99-802	上段オーガサポートR	1	3223		
43	35400-B01-001	ベアリングケースA COMP	1	3224		
44	26901-L04-800	車軸カバー	1	3225		
45	93100-0801617	フランジB 8*16	2	3226		販売単位：10
46	94510-20080	Cジクトメワ 20	1	3227		販売単位：10
47	96105-06004	ベアリング 6004UU	1	3228		
48						
49	94101-10015	ダイマルW 10	2			販売単位：10
50	94101-10015	ダイマルW 10	2			販売単位：10
51						
52						
53						
54						
55						
56						
57						
58						
59						
60						

12. カバー

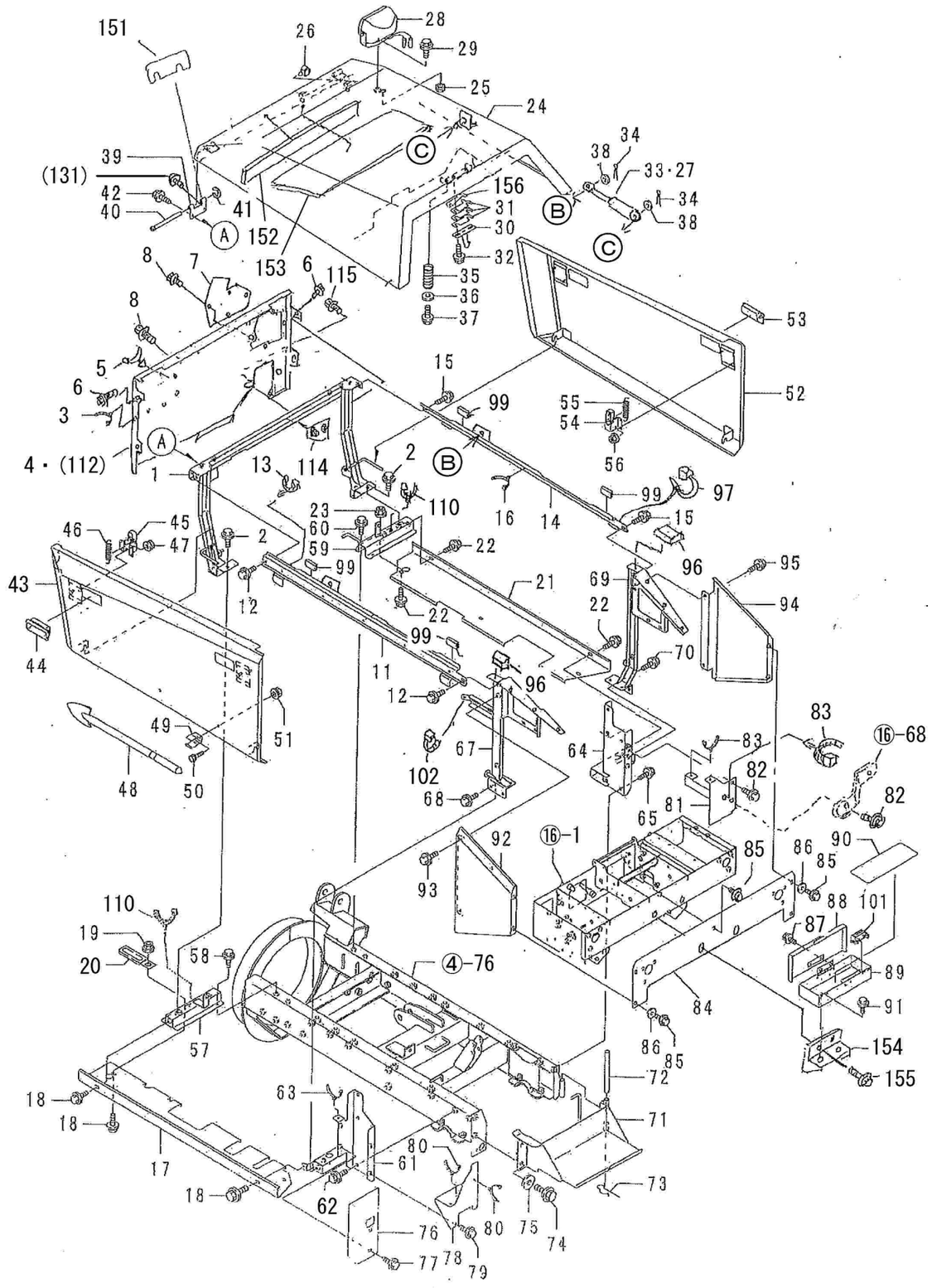

12. カバー

B98-130 SXG3512AT

B98-330 SXG3512A-ST

No.	部品番号	部品名	個数	備考
1	48400-B98-803	ﾌﾛﾝﾄﾌﾚｰﾑ COMP	1	
2	93100-0801617	ﾌﾗﾝｼﾞB 8*16	4	販売単位：10
3	91314-11W02	ｹｰﾌﾞﾙｽﾄﾗｯﾌﾟ1-1W02	1	
4	49500-B98-801	ﾌﾛﾝﾄｶﾊﾞｰA(3512 COMP	1	※標準ｼｭｰﾀ仕様
5	91314-11765	ｹｰﾌﾞﾙｽﾄﾗｯﾌﾟ 1-1765	4	
6	93100-0801657	ﾌﾗﾝｼﾞB8X16(黒	4	
7	05200-B98-001	ｶﾞｰﾄﾞ3512 COMP	1	
8	93100-0801657	ﾌﾗﾝｼﾞB8X16(黒	4	
9				
10				
11	47100-B98-003	ｻｲﾄﾞﾌﾚｰﾑL COMP	1	
12	91219-0816010	ｺｶﾞﾀﾊﾞﾈﾌﾟﾚｺｰﾄB8X16	2	
13	91314-11765	ｹｰﾌﾞﾙｽﾄﾗｯﾌﾟ1-1765	1	
14	47200-B98-003	ｻｲﾄﾞﾌﾚｰﾑR COMP	1	
15	91219-0816010	ｺｶﾞﾀﾊﾞﾈﾌﾟﾚｺｰﾄB8X16	2	
16	91314-119P7	ｹｰﾌﾞﾙｽﾄﾗｯﾌﾟ1-19P7	4	
17	48903-B98-800	ｱﾝﾀﾞｰｶﾊﾞｰL	1	
18	93100-0801617	ﾌﾗﾝｼﾞB 8*16	4	販売単位：10
19	94002-08410	ﾌﾗﾝｼﾞN 8	2	販売単位：10
20	91331-080801	ｺｰﾄﾞｸﾗﾝﾌﾟ8x80	1	
21	48904-B98-802	ｱﾝﾀﾞｰｶﾊﾞｰR	1	
22	93100-0801617	ﾌﾗﾝｼﾞB 8*16	5	販売単位：10
23	94002-08410	ﾌﾗﾝｼﾞN 8	3	販売単位：10
24	48100-B98-104	ﾎﾞﾝﾈｯﾄ COMP	1	
25	91351-1081020	ｺﾞﾑﾌﾞｯｼｭ BSB-21	1	
26	91315-C4397	ｹｰﾌﾞﾙｸﾘｯﾌﾟ C-4397	3	
27	40001-B99-000	ｶﾞｽｽﾌﾟﾘﾝｸﾞWA200	2	適用号機：214905～
28	91820-0181003	ﾗｲﾄ(黒)角.18W.ﾅｲﾄﾋﾞｰﾑ	1	83120-G09-000 バルブ 12V18W
29	93300-1002017	ﾌﾗﾝｼﾞB 10*1.25*20	1	販売単位：10
30	76800-B99-800	ﾌｯｸ COMP	1	
31	31902-B18-000	ｼﾑ	3	
32	93100-0802017	ﾌﾗﾝｼﾞB 8*20	2	販売単位：10
33	40001-B18-001	ｶﾞｽｽﾌﾟﾘﾝｸﾞ	2	適用号機：～210589
34	94210-25150	ﾜﾘﾋﾟﾝ 2.5*15	4	販売単位：10
35	91603-B18-000	ﾎﾞﾝﾈｯﾄｽﾌﾟﾘﾝｸﾞ	1	
36	94101-06015	ﾀﾞｲﾏﾙW 6	1	販売単位：10
37	93100-0601617	ﾌﾗﾝｼﾞB 6*16	1	販売単位：10
38	94101-08010	ﾐｶﾞｷW 8	4	販売単位：10
39	49901-B72-802	ﾎﾞﾝﾈｯﾄﾋﾝｼﾞ	2	
40	49902-B72-000	ﾋﾝｼﾞﾋﾟﾝ	2	
41	94511-07010	Eﾄﾒﾜ 7	2	販売単位：10
42	93100-0802017	ﾌﾗﾝｼﾞB8X20	4(3)	()は短ｼｭｰﾄ仕様 No113と併用 販売単位：10

12．カバー

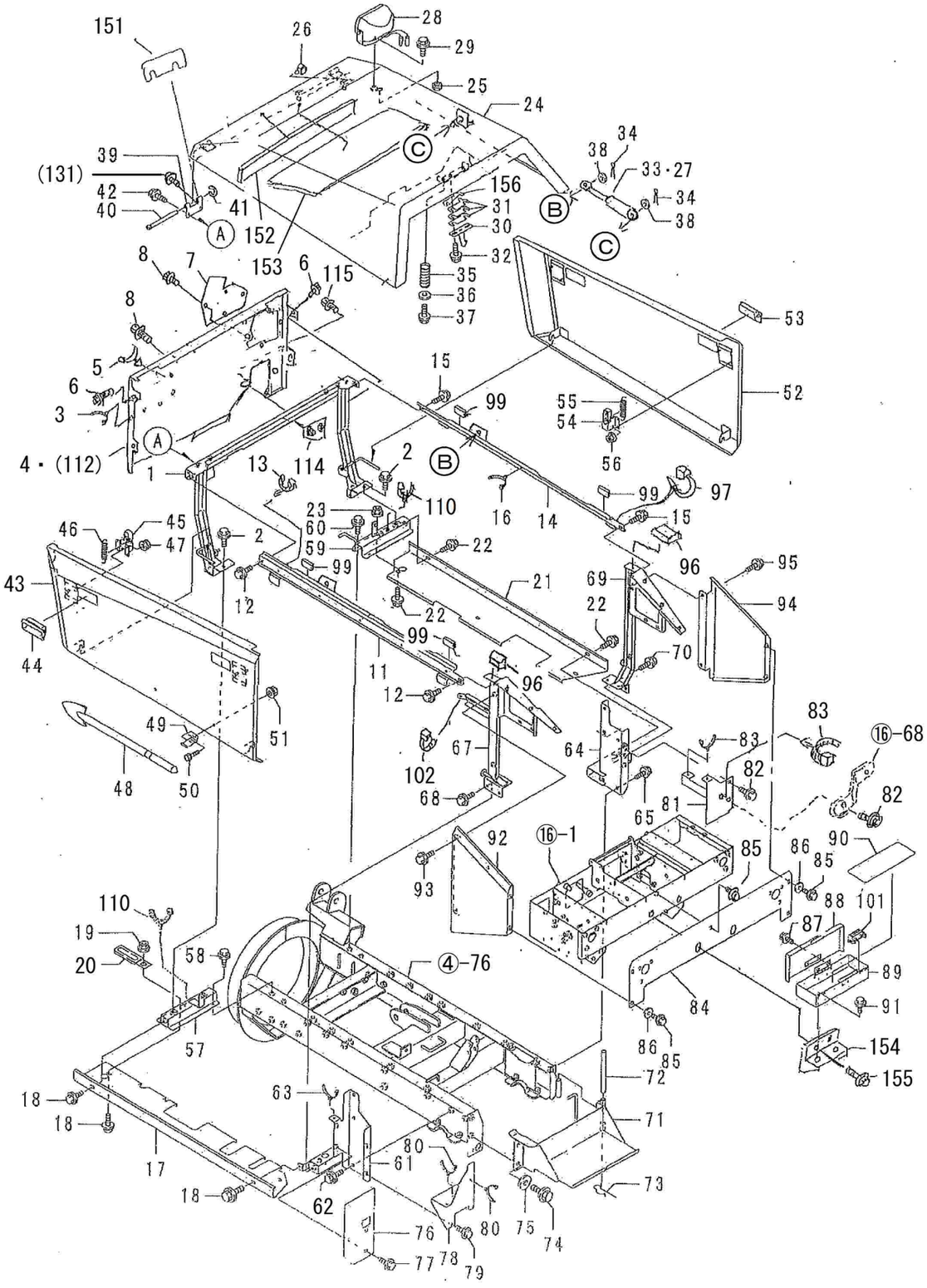

12．カバー

B98-130　SXG3512AT

B98-330　SXG3512A-ST

No.	部品番号	部品名	個数	備考
43	48200-B98-130	ｻｲﾄﾞｶﾊﾞｰL COMP	1	
44	48901-B69-030	埋込み取手 AP-197-1-3	2	
45	49500-B72-000	ｶﾊﾞｰｽﾄｯﾊﾟｰ COMP	2	
46	91602-B18-002	ｺｲﾙｽﾌﾟﾘﾝｸﾞ 9.5*42	2	
47	94002-06410	ﾌﾗﾝｼﾞN 6	4	販売単位：10
48	39901-B51-001	雪かき棒	1	
49	39902-A65-001	止め金具	2	
50	92200-0801617	ｺｶﾞﾀB 8*16(7T	2	販売単位：10
51	94002-08410	ﾌﾗﾝｼﾞN 8	2	販売単位：10
52	48300-B98-131	ｻｲﾄﾞｶﾊﾞｰR COMP	1	
53	48901-B69-030	埋込み取手 AP-197-1-3	2	
54	49500-B72-000	ｶﾊﾞｰｽﾄｯﾊﾟｰ COMP	2	
55	91602-B18-002	ｺｲﾙｽﾌﾟﾘﾝｸﾞ 9.5*42	2	
56	94002-06410	ﾌﾗﾝｼﾞN 6	4	販売単位：10
57	48500-B98-001	ｶﾊﾞｰｽﾃｰL COMP	1	
58	93100-0801617	ﾌﾗﾝｼﾞB 8*16	2	販売単位：10
59	48600-B98-000	ｶﾊﾞｰｽﾃｰR COMP	1	
60	93100-0801617	ﾌﾗﾝｼﾞB 8*16	2	販売単位：10
61	41200-B72-001	ﾊﾟﾈﾙﾌﾞﾗｹｯﾄL COMP	1	
62	93300-1002517	ﾌﾗﾝｼﾞB 10*1.25*25	2	販売単位：10
63	91314-119P7	ｹｰﾌﾞﾙｽﾄﾗｯﾌﾟ 1-19P7	1	
64	41300-B72-002	ﾊﾟﾈﾙﾌﾞﾗｹｯﾄR COMP	1	
65	93300-1002517	ﾌﾗﾝｼﾞB 10*1.25*25	2	販売単位：10
66				
67	48500-B72-804	ｶﾊﾞｰﾌﾚｰﾑﾘﾔL COMP	1	
68	93100-0801617	ﾌﾗﾝｼﾞB 8*16	2	販売単位：10
69	48600-B72-804	ｶﾊﾞｰﾌﾚｰﾑﾘﾔR COMP	1	
70	93100-0801617	ﾌﾗﾝｼﾞB 8*16	2	販売単位：10
71	41400-B56-802	ﾊﾞｯﾃﾘﾍﾞｰｽ COMP	1	
72	91262-121400	ﾌﾟﾚｽﾋﾟﾝ 12*140	1	
73	94251-120111	ｽﾅｯﾌﾟﾋﾟﾝ A12*2.6	1	販売単位：10
74	93300-1002517	ﾌﾗﾝｼﾞB 10*1.25*25	2	販売単位：10
75	94101-10015	ﾀﾞｲﾏﾙW 10	2	販売単位：10
76	48905-B75-000	ﾘﾔｶﾊﾞｰFL	1	
77	93100-0801617	ﾌﾗﾝｼﾞB 8*16	2	販売単位：10
78	48906-B75-000	ﾘﾔｶﾊﾞｰRL	1	
79	93100-0801617	ﾌﾗﾝｼﾞB 8*16	2	販売単位：10
80	91314-119P7	ｹｰﾌﾞﾙｽﾄﾗｯﾌﾟ 1-19P7	2	
81	49800-B75-000	ﾘﾔｶﾊﾞｰRR COMP	1	
82	93100-0801617	ﾌﾗﾝｼﾞB8X16	2	販売単位：10
83	91314-11765	ｹｰﾌﾞﾙｽﾄﾗｯﾌﾟ 1-1765	2	
84	49901-B75-102	ﾘﾔｶﾊﾞｰ	1	

12．カバー

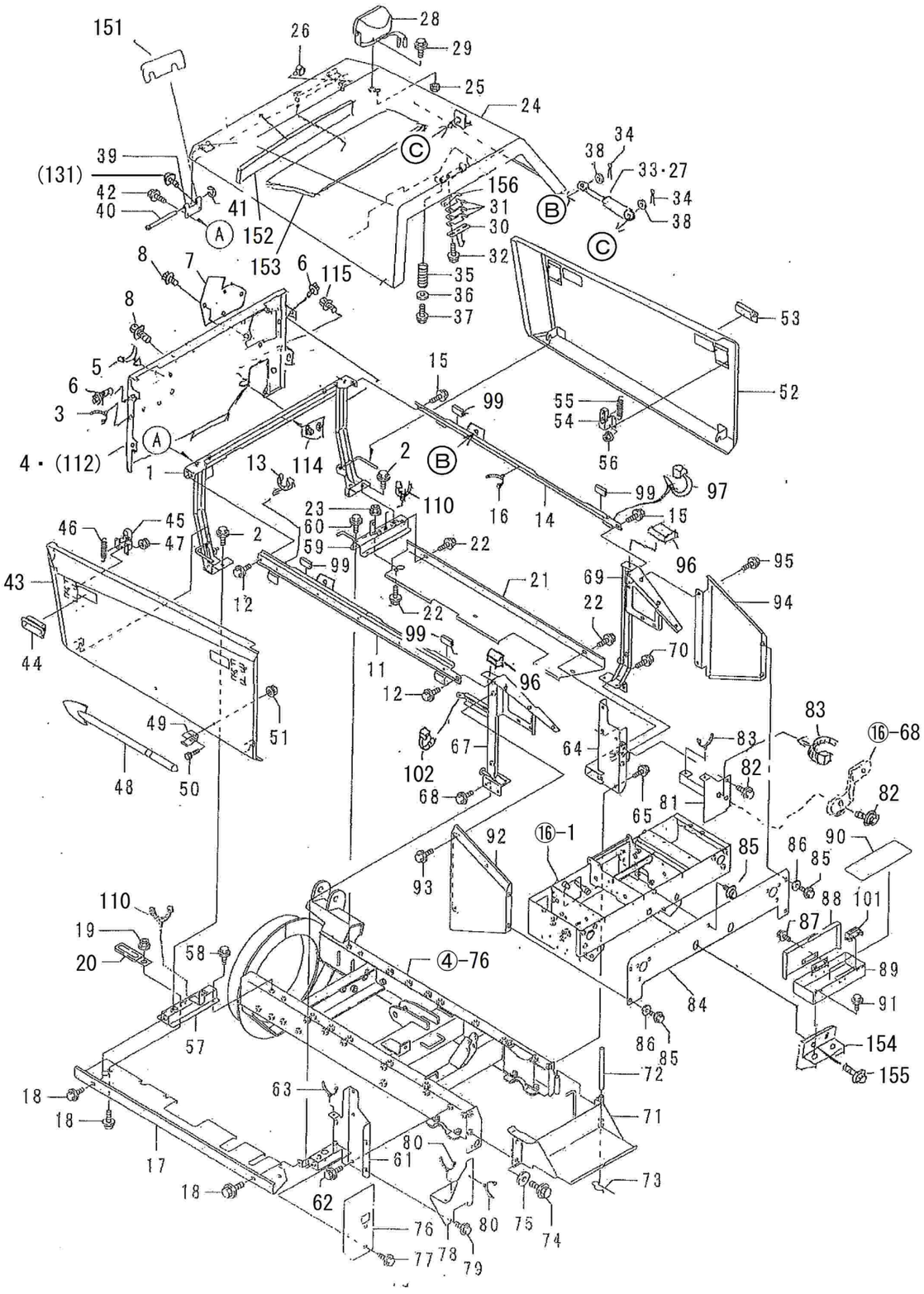

12．カバー

B98-130　SXG3512AT

B98-330　SXG3512A-ST

No.	部品番号	部品名	個数	備考
85	93100-0801617	ﾌﾗﾝｼﾞB 8*16	5	販売単位：10
86	94101-08015	ﾀﾞｲﾏﾙW 8	4	販売単位：10
87	93100-0601257	ﾌﾗﾝｼﾞB6X12(黒	2	
88	42200-B72-800	ﾂｰﾙﾎﾞｯｸｽｶﾊﾞｰ COMP	1	
89	42100-B72-831	ﾂｰﾙﾎﾞｯｸｽ COMP	1	
90	42901-B53-000	ｺﾞﾑｼｰﾄ	1	
91	93100-0601217	ﾌﾗﾝｼﾞB 6*12	2	販売単位：10
92	48700-B72-102	ﾘﾔｻｲﾄﾞｶﾊﾞｰL COMP	1	
93	93100-0801617	ﾌﾗﾝｼﾞB 8*16	2	販売単位：10
94	48800-B72-101	ﾘﾔｻｲﾄﾞｶﾊﾞｰR COMP	1	
95	93100-0801617	ﾌﾗﾝｼﾞB 8*16	2	販売単位：10
96	48906-B98-000	ｽﾎﾟﾝｼﾞ 30x30x8	2	
97				
98				
99	48903-B53-000	玉ﾅｼ溝ｺﾞﾑ 12*25	4	
100				
101	42901-B72-000	ﾏｸﾞﾈｯﾄｷｬｯﾁC-931	1	
102	91311-250	ﾘﾋﾟｰﾄﾀｲRF250	1	販売単位：10
103				
104				
105				
106				
107				
108				
109				
110	91314-119P7	ｹｰﾌﾞﾙｽﾄﾗｯﾌﾟ1-19P7	2	
111				
112	49600-B98-801	ﾌﾛﾝﾄｶﾊﾞｰS(3512 COMP	1	※短ｼｭｰﾀ仕様
113	93400-0802014	ﾄﾗｽｺﾈｼﾞ 8x20	1	※短ｼｭｰﾀ仕様 他3か所はNo42と併用 販売単位：10
114	49200-B98-800	ﾌﾛﾝﾄｶﾊﾞｰD COMP	1	
115	93100-0801657	ﾌﾗﾝｼﾞB8x16(黒	2	
151	48908-B72-000	ｼﾑ(調整用)	2	
152	48901-B98-000	ｸﾞﾗｽｳｰﾙ55x580x8	1	
153	48902-B98-001	ｸﾞﾗｽｳｰﾙ170x660x8	1	
154	42100-B97-800	ﾂｰﾙﾎﾞｯｸｽﾌﾞﾗｹｯﾄCOMP	1	
155	93100-0802017	ﾌﾗﾝｼﾞB8x20	2	販売単位：10
156	31903-B18-000	ｼﾑ0.6	1	

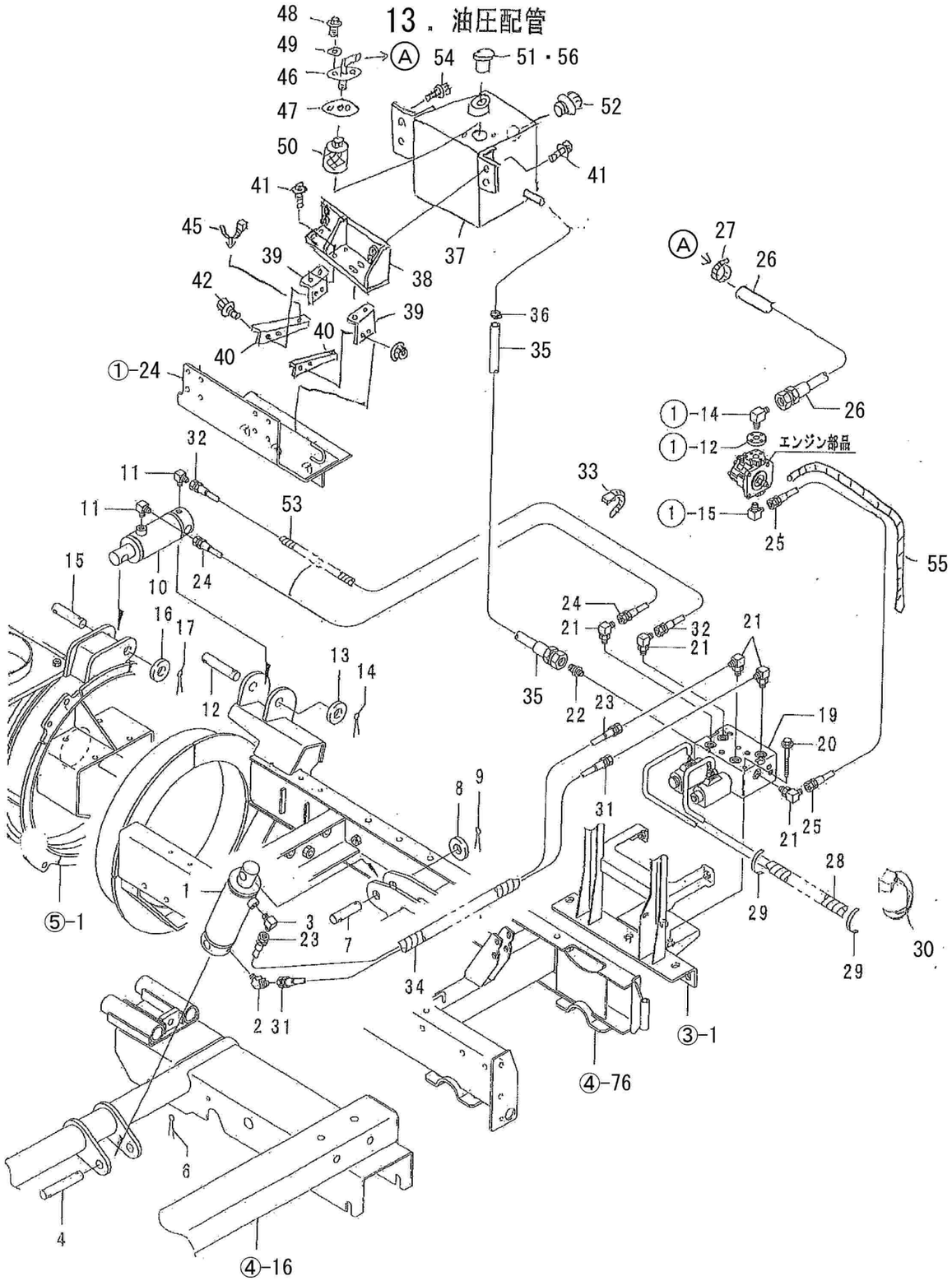

13．油圧配管

B98-130　SXG3512AT

B98-330　SXG3512A-ST

No.	部品番号	部品名	個数	備考
1	50001-B56-000	復動油圧ｼﾘﾝﾀﾞｰ φ60*115	1	ｼﾘﾝﾀﾞｰ構成部品取扱無 ASSY対応
2	91551-3024004	45°ｴﾙﾎﾞ 302404	1	
3	91551-3022004	90°ｴﾙﾎﾞ302204	1	
4	91261-201101	耳付ﾋﾟﾝ 20*110	1	
5				
6	94210-40400	ﾜﾘﾋﾟﾝ 4x40	1	販売単位：10
7	91261-200751	耳付ﾋﾟﾝ 20*75	1	
8	94101-20010	ﾐｶﾞｷW 20	1	
9	94210-40400	ﾜﾘﾋﾟﾝ 4x40	1	販売単位：10
10	50002-B56-000	復動油圧ｼﾘﾝﾀﾞｰ φ50*60	1	ｼﾘﾝﾀﾞｰ構成部品取扱無 ASSY対応
11	91551-3022004	90°ｴﾙﾎﾞ302204	2	
12	91261-201001	耳付ﾋﾟﾝ 20*100	1	
13	94101-20010	ﾐｶﾞｷW 20	1	
14	94210-40400	ﾜﾘﾋﾟﾝ 4x40	1	販売単位：10
15	91261-200851	耳付ﾋﾟﾝ 20*85	1	
16	94101-20010	ﾐｶﾞｷW 20	1	
17	94210-40400	ﾜﾘﾋﾟﾝ 4x40	1	販売単位：10
18				
19	52100-B54-001	電磁ﾊﾞﾙﾌﾞ	1	
20	93100-0808017	ﾌﾗﾝｼﾞB 8*80	2	
21	51901-B18-000	座付ｴﾙﾎﾞ PF1/4*PF1/4	5	
22	51901-B54-001	ｼﾞｮｲﾝﾄPF1/4*PF3/8	1	
23	91541-2307533	油圧ﾎｰｽ 2分*750	1	
24	91541-2309133	油圧ﾎｰｽ 2分x910	1	
25	91541-2307633	油圧ﾎｰｽ 2分x760	1	
26	57100-B99-000	油圧ﾎｰｽ 250	1	
27	91323-019	自在ﾊﾞﾝﾄﾞ 19	1	
28	91382-1301501	ｺﾙｹﾞｰﾄ 13*150	1	
29		ﾋﾞﾆｰﾙﾃｰﾌﾟ 黒*100	2	非売品
30	91311-140	ﾘﾋﾟｰﾄﾀｲRF140	1	販売単位：10
31	91541-2307033	油圧ﾎｰｽ 2分*700	1	
32	91541-2308533	油圧ﾎｰｽ 2分x850	1	
33	91311-250	ﾘﾋﾟｰﾄﾀｲ RF250	1	販売単位：10
34	91382-2503001	ｺﾙｹﾞｰﾄ 25*300	1	
35	57200-B98-000	油圧ﾎｰｽ 340	1	
36	91323-019	自在ﾊﾞﾝﾄﾞ 19	1	
37	51100-B97-702	ｵｲﾙﾀﾝｸCOMP	1	
38	51300-B98-001	ｵｲﾙﾀﾝｸﾍﾞｰｽA COMP	1	
39	51400-B98-001	ｵｲﾙﾀﾝｸﾍﾞｰｽB COMP	2	
40	52901-B98-800	ﾎｰｽｽﾃｰ	2	適用号機：～210589
41	93100-0801617	ﾌﾗﾝｼﾞB8x16	6	販売単位：10
42	93100-0802017	ﾌﾗﾝｼﾞB8x20	4	販売単位：10

13．油圧配管

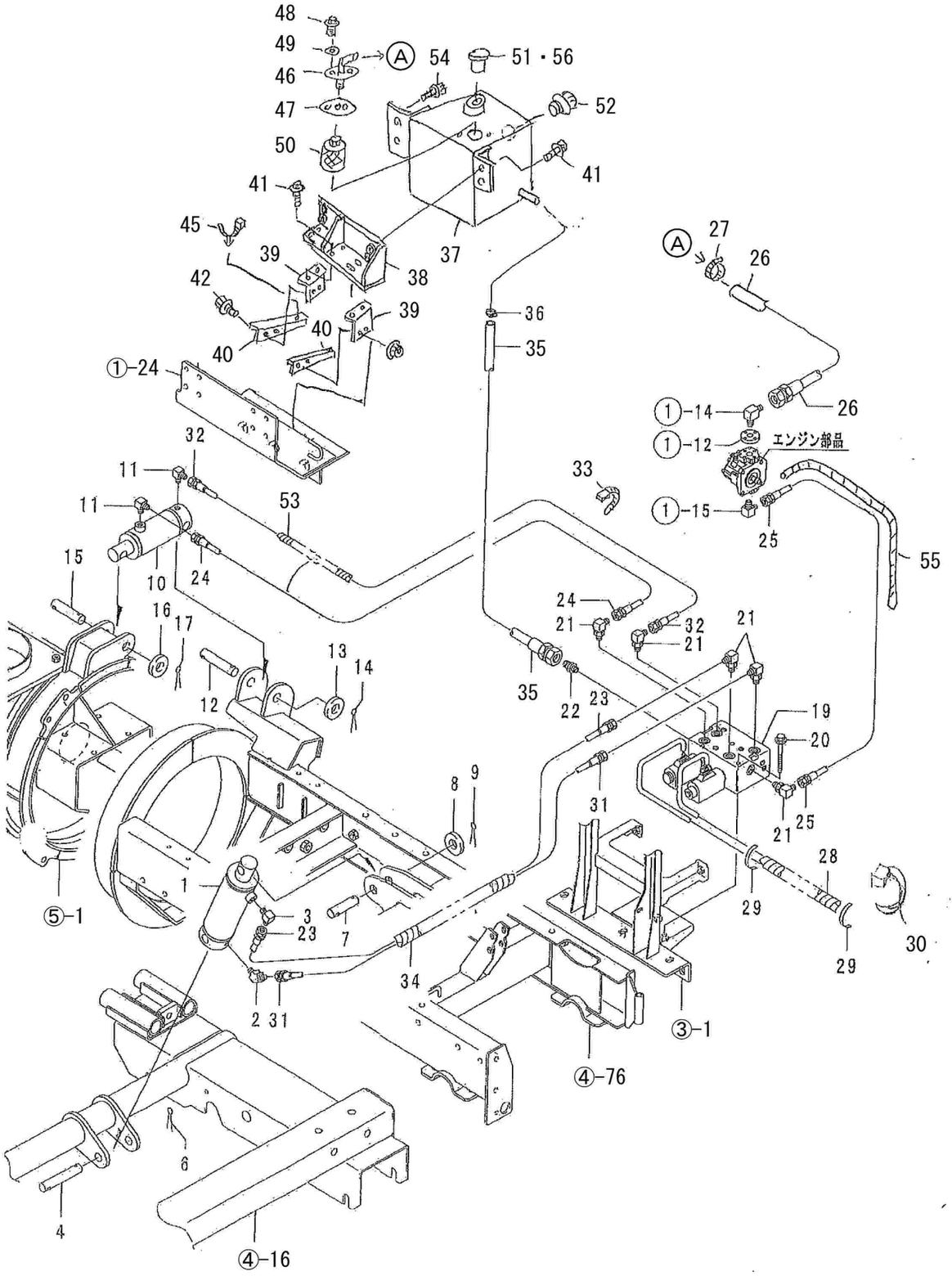

13．油圧配管

B98-130　SXG3512AT

B98-330　SXG3512A-ST

No.	部品番号	部品名	個数	備考
43	94002-08410	ﾌﾗﾝｼﾞN8	4	販売単位：10
44				
45	91314-11765	ｹｰﾌﾞﾙｽﾄﾗｯﾌﾟ1-1765	2	
46	51200-B98-801	ｻｸｼｮﾝﾊﾟｲﾌﾟCOMP	1	
47	51902-B97-000	ﾊﾟｯｷﾝ(ｻｸｼｮﾝﾊﾟｲﾌﾟ	1	
48	93100-0801617	ﾌﾗﾝｼﾞB8x16	2	販売単位：10
49	91526-WF8	ｼｰﾙﾜｯｼｬｰWF-8	2	
50	52904-B51-000	ｵｲﾙﾌｨﾙﾀ35x120	1	
51	19901-R21-000	ｵｲﾙ栓KRM-B20	1	
52	51901-B97-000	ｵｲﾙｹﾞｰｼﾞS-3/8	1	
53	91382-2503601	ｺﾙｹﾞｰﾄ25x360	1	
54	93100-0802517	ﾌﾗﾝｼﾞB8x25	2	販売単位：10
55	91382-1503501	ｺﾙｹﾞｰﾄ15x350	1	
56		ﾀｰﾋﾞﾝｵｲﾙ VG32	3.6ℓ	非売品

14．動力伝達（1）

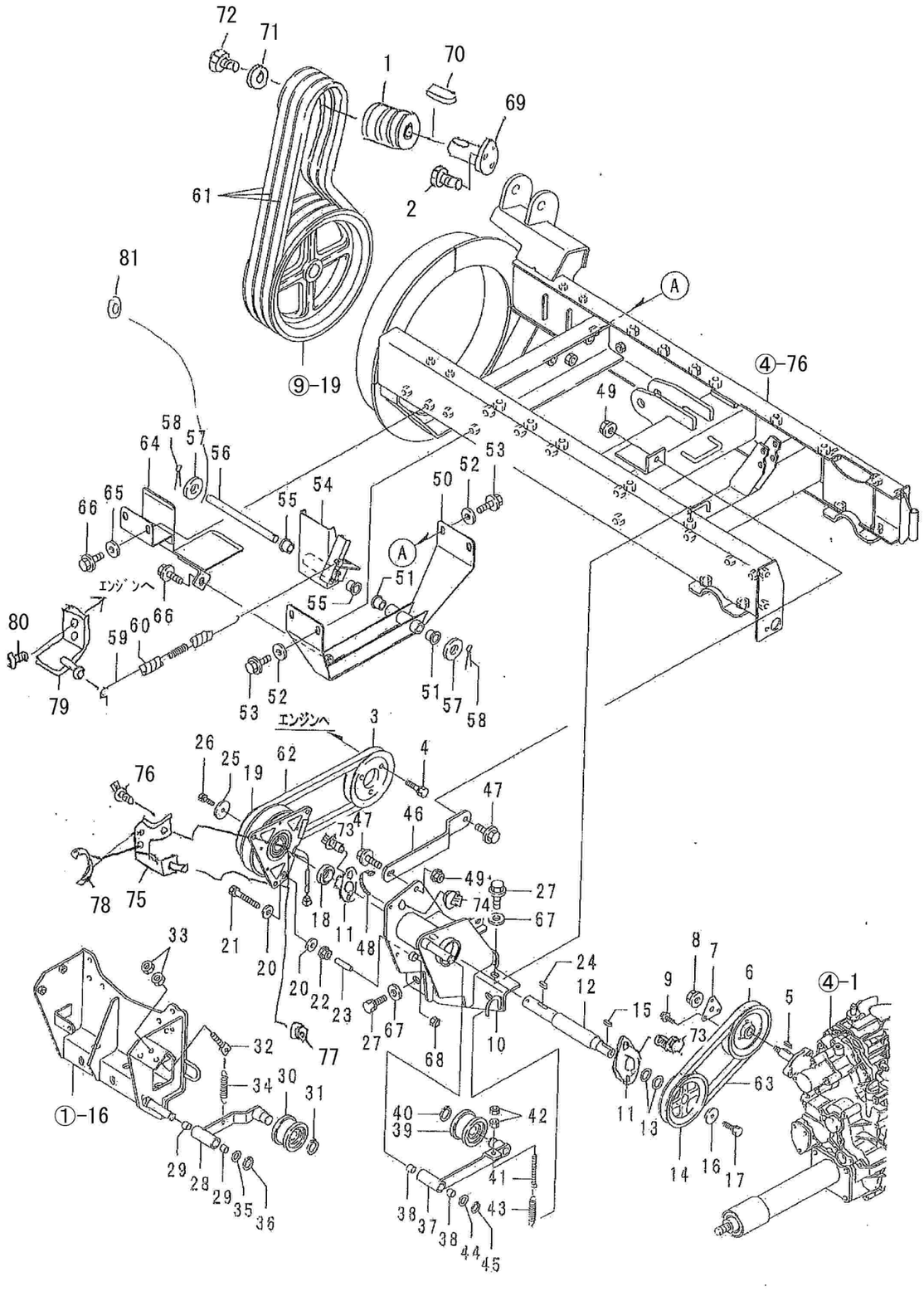

14．動力伝達（1）

B98-130　SXG3512AT

B98-330　SXG3512A-ST

No.	部品番号	部品名	個数	備考
1	02901-B98-700	ｴﾝｼﾞﾝﾌﾟｰﾘｰ(ﾌﾞﾛﾜ	1	
2	93000-1202517	ｺｶﾞﾀﾊﾞﾈB12X25(7T	3	
3	02902-B54-000	ｴﾝｼﾞﾝﾌﾟｰﾘｰ(走行	1	
4	93000-1003017	ｺｶﾞﾀﾊﾞﾈB 10*30(7T	3	
5	97112-022241	ｷｰ 5*5*22RR	1	
6	63902-B54-700	HST入力ﾌﾟｰﾘｰ	1	
7	16901-B54-000	ﾌｨｷｼﾝｸﾞﾌﾟﾚｰﾄ	1	
8	94006-10410	ﾌﾗﾝｼﾞN 10*1.25	1	販売単位：10
9	93100-0601617	ﾌﾗﾝｼﾞB 6*16	3	販売単位：10
10	61100-B98-002	ｶｳﾝﾀｰﾍﾞｰｽCOMP	1	
11	91632-205450	ﾋｼﾌﾗﾝｼﾞ形ﾕﾆｯﾄASPFL205	2	
12	64901-B98-000	ｶｳﾝﾀｰｼｬﾌﾄ	1	
13	91251-2030231	ﾏﾙｻﾞｶﾞﾈ 20*30*2.3	2	
14	63901-B98-000	Vﾌﾟｰﾘｰ 113B*20	1	
15	97113-020041	ｷｰ 6*6*20S	1	販売単位：10
16	91251-0835451	ﾏﾙｻﾞｶﾞﾈ 8*35*4.5	1	
17	91219-0825010	ｺｶﾞﾀﾊﾞﾈﾌﾟﾚｺｰﾄ B8*25	1	販売単位：10
18	64902-B54-803	ｶｳﾝﾀｰｼｬﾌﾄｶﾗｰ	1	
19	67100-B54-001	電磁ｸﾗｯﾁ COMP	1	52600400 ｼﾑ0.1 52600500 ｼﾑ0.3
20	94101-08015	ﾀﾞｲﾏﾙW 8	2	販売単位：10
21	92201-0805517	ｺｶﾞﾀB8×55(7T	1	
22	94002-08410	ﾌﾗﾝｼﾞN 8	1	販売単位：10
23	91544-0730030	ｶﾞｿﾘﾝﾁｭｰﾌﾞ 7.3*30	1	
24	97114-020041	ｷｰ 7*7*20S	1	
25	91251-0840451	ﾏﾙｻﾞｶﾞﾈ 8*40*4.5	1	
26	91219-0825010	ｺｶﾞﾀﾊﾞﾈﾌﾟﾚｺｰﾄ B8*25	1	販売単位：10
27	93000-1203017	ｺｶﾞﾀﾊﾞﾈB 12*30(7T	5	
28	66200-B98-800	走行ﾃﾝｼｮﾝｱｰﾑA COMP	1	
29	91646-1512R	ﾌﾞｯｼｭ BM1512FS	2	
30	91615-20704243	ﾃﾝｼｮﾝﾌﾟｰﾘ 70TB2(3価	1	
31	94510-20080	Cｼﾞｸﾄﾒﾘ 20	1	販売単位：10
32	16904-M65-000	ﾃﾝｼｮﾝﾛｯﾄﾞ	1	
33	94003-08412	ｺｶﾞﾀN 8(2	2	販売単位：10
34	91601-A32-001	ﾃﾝｼｮﾝｽﾌﾟﾘﾝｸﾞ	1	
35	91251-1525231	ﾏﾙｻﾞｶﾞﾈ 15*25*2.3	1	
36	94510-15080	Cｼﾞｸﾄﾒﾘ 15	1	販売単位：10
37	66300-B54-803	走行ﾃﾝｼｮﾝｱｰﾑB COMP	1	
38	91646-1512R	ﾌﾞｯｼｭ BM1512FS	2	
39	91615-20704243	ﾃﾝｼｮﾝﾌﾟｰﾘ70TB2(3価	1	
40	94510-20080	Cｼﾞｸﾄﾒﾘ 20	1	販売単位：10
41	66906-M65-030	ﾃﾝｼｮﾝﾛｯﾄﾞ	1	
42	94003-08412	ｺｶﾞﾀN 8(2	2	販売単位：10

14．動力伝達（1）

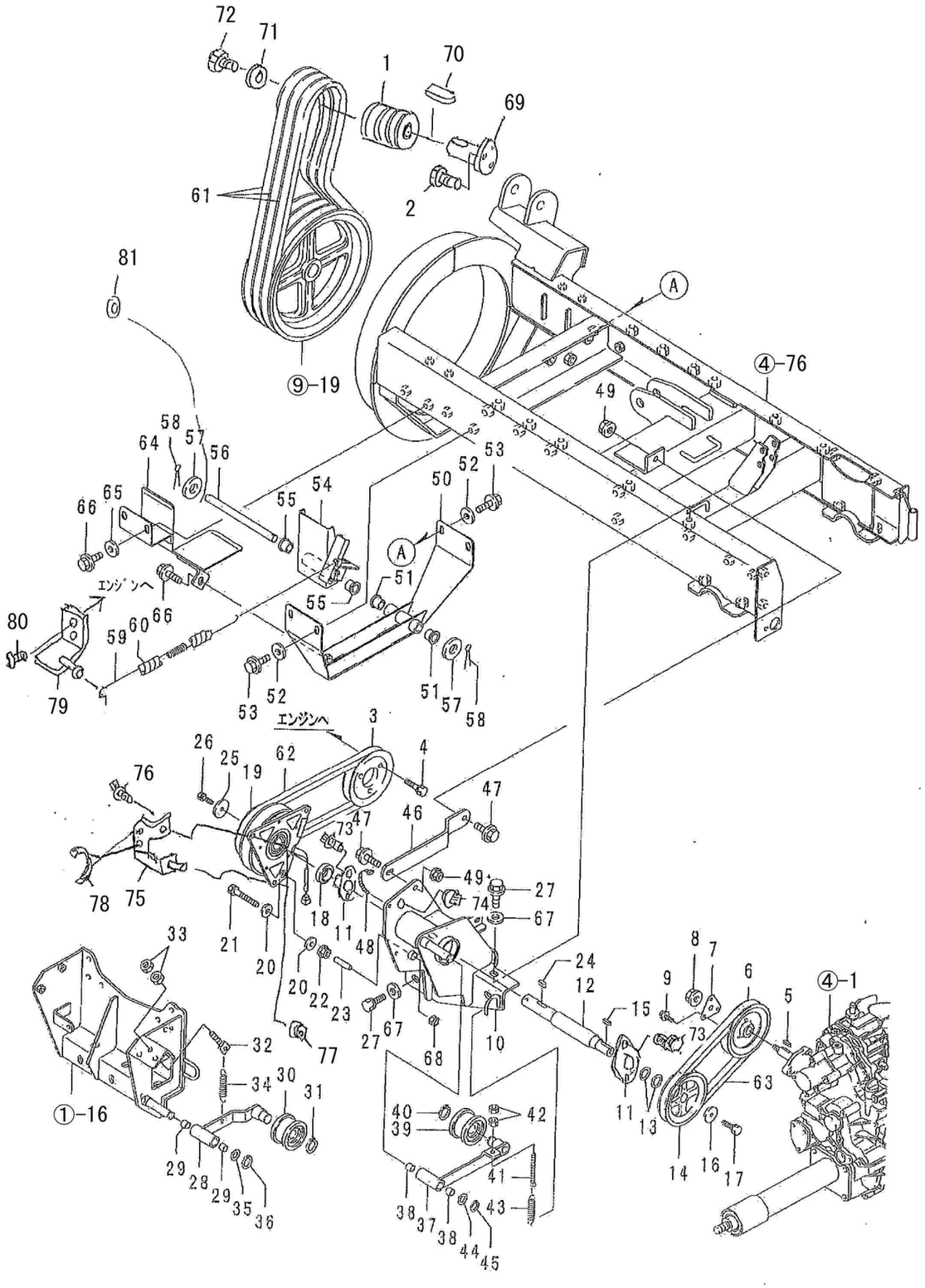

14．動力伝達（1）

B98-130　SXG3512AT

B98-330　SXG3512A-ST

No.	部品番号	部品名	個数	備考
43	91601-A32-001	ﾃﾝｼｮﾝｽﾌﾟﾘﾝｸﾞ	1	
44	91251-1525231	ﾏﾙｻﾞｶﾞﾈ 15*25*2.3	1	
45	94510-15080	CVﾌﾞｸﾄﾒﾘ 15	1	販売単位：10
46	61901-B56-800	ﾃﾝｼｮﾝﾍﾞｰｽｻﾎﾟｰﾄ	1	
47	93300-1002517	ﾌﾗﾝｼﾞB 10*1.25*25	2	販売単位：10
48	91311-140	ﾘﾋﾟｰﾄﾀｲ RF140	1	販売単位：10
49	94006-10410	ﾌﾗﾝｼﾞN 10*1.25	2	販売単位：10
50	65100-B54-002	ﾌﾞﾚｰｷﾌﾞﾗｹｯﾄ COMP	1	
51	91644-151580	ﾌﾗﾝｼﾞﾌﾞｯｼｭ 80F-1515	2	
52	94101-10015	ﾀﾞｲﾏﾙW 10	4	販売単位：10
53	93300-1002017	ﾌﾗﾝｼﾞB 10*1.25*20	4	販売単位：10
54	65100-B56-002	ﾌﾞﾛﾜﾌﾞﾚｰｷ COMP	1	
55	91644-151580	ﾌﾗﾝｼﾞﾌﾞｯｼｭ 80F-1515	2	
56	65901-B54-000	ﾌﾞﾛﾜﾌﾞﾚｰｷﾋﾟﾝ 15*195	1	
57	94101-16010	ﾐｶﾞｷW 16	2	
58	94210-30300	ﾜﾘﾋﾟﾝ 3*30	2	販売単位：10
59	66901-B54-030	ﾌﾞﾚｰｷｽﾌﾟﾘﾝｸﾞ	1	
60	91580-1501501	ﾌﾟﾗﾏｰ 15*150	1	
61	91652-0809051	W800ﾍﾞﾙﾄ SC51	3	
62	91652-0808037	W800ﾍﾞﾙﾄ SB37	1	63903-B96-000 可
63	91652-0808033	W800ﾍﾞﾙﾄ SB33	1	
64	65600-B54-000	ﾌﾞﾛﾜﾍﾞﾙﾄｽﾄｯﾊﾟｰ COMP	1	
65	94101-10015	ﾀﾞｲﾏﾙW 10	2	販売単位：10
66	93300-1002017	ﾌﾗﾝｼﾞB 10*1.25*20	3	販売単位：10
67	94101-12010	ﾐｶﾞｷW 12	5	販売単位：10
68	91233-084120	Uﾅｯﾄ 8	1	販売単位：10
69	02300-B98-003	ﾌﾟｰﾘｰｼｬﾌﾄCOMP	1	
70	97118-070141	ｷｰ 14X9X70SR	1	
71	91251-1270101	ﾏﾙｻﾞｶﾞﾈ12x70x6	1	
72	93300-1202517	ﾌﾗﾝｼﾞB12x1.25x25	1	
73	93100-0802517	ﾌﾗﾝｼﾞB8x25	4	販売単位：10
74	94002-08410	ﾌﾗﾝｼﾞN8	4	販売単位：10
75	68500-B98-001	電磁ｸﾗｯﾁｶﾞｰﾄﾞCOMP	1	
76	93100-0801617	ﾌﾗﾝｼﾞB8x16	1	販売単位：10
77	94002-08410	ﾌﾗﾝｼﾞN8	2	販売単位：10
78	91314-11765	ｹｰﾌﾞﾙｽﾄﾗｯﾌﾟ1-1765	2	
79	65100-B98-000	ﾌﾞﾚｰｷｽﾌﾟﾘﾝｸﾞﾌｯｸCOMP	1	
80	93000-1002017	ｺｶﾞﾀﾊﾞﾈB10X20(7T	2	
81	91251-1640321	ﾏﾙｻﾞｶﾞﾈ16x40x3.2	1	

15．動力伝達（2）

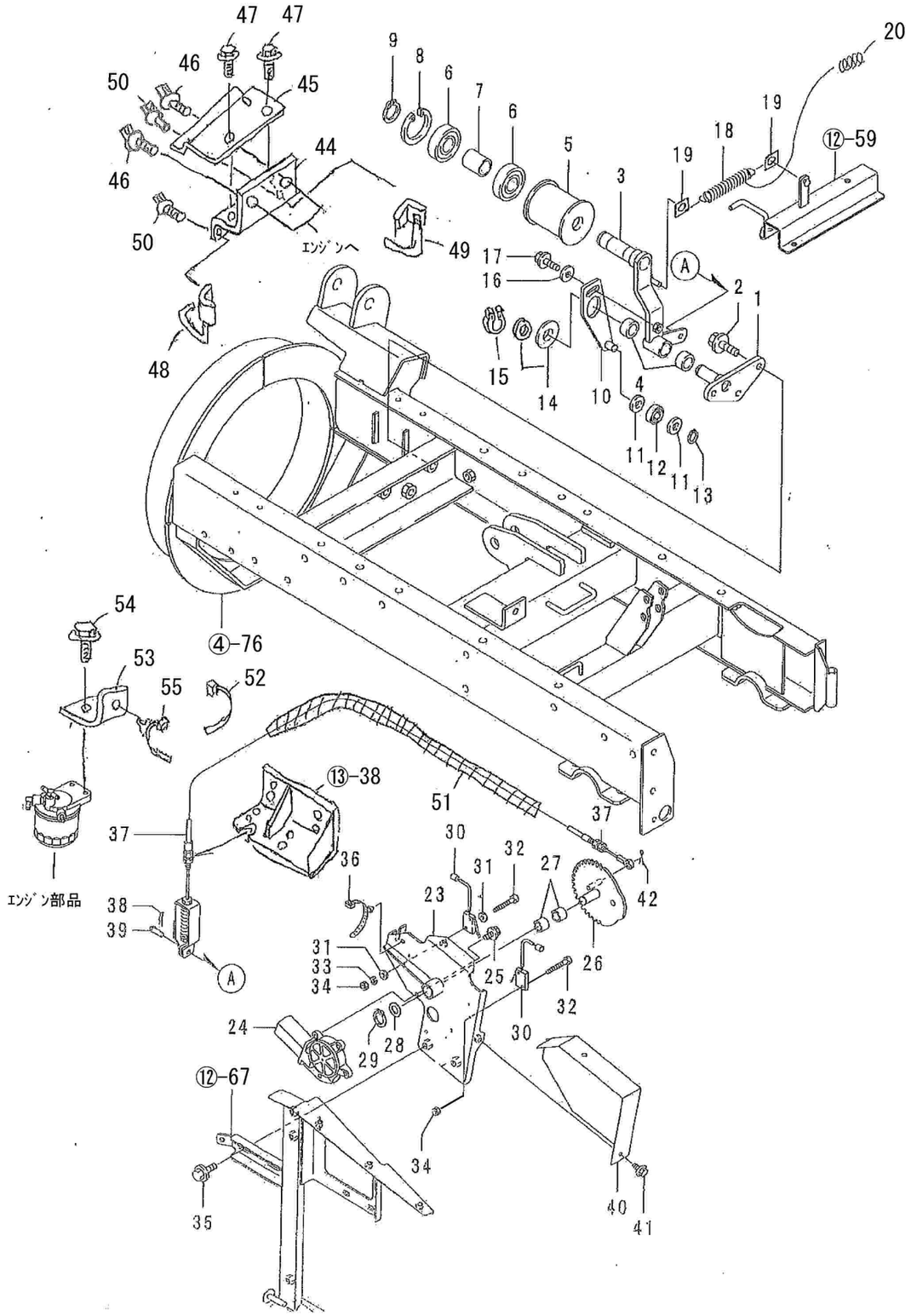

15．動力伝達（2）

B98-130　SXG3512AT

B98-330　SXG3512A-ST

No.	部品番号	部品名	個数	備考
1	66400-B18-802	ﾌﾞﾛﾜﾃﾝｼｮﾝｼｬﾌﾄ COMP	1	
2	93300-1002517	ﾌﾗﾝｼﾞB 10*1.25*25	3	販売単位：10
3	66100-B98-830	除雪ｸﾗｯﾁｱｰﾑ COMP	1	
4	91646-2015R	ﾌﾞｯｼｭ BM2015FS	2	
5	91614-6272823	ﾃﾝｼｮﾝﾌﾟｰﾘ 72-3	1	
6	96105-06305	ﾍﾞｱﾘﾝｸﾞ 6305UU	2	
7	66901-B18-000	ｶﾗｰ 25*40	1	
8	94520-62080	Cﾌｧﾅﾄﾒﾜ 62	1	
9	94510-25080	Cｼﾞｸﾄﾒﾜ 25	1	販売単位：10
10	65300-B56-001	ﾌﾞﾚｰｷｶﾑ COMP	1	
11	94101-12010	ﾐｶﾞｷW 12	2	販売単位：10
12	96105-06201	ﾍﾞｱﾘﾝｸﾞ 6201UU	1	
13	94510-12080	Cｼﾞｸﾄﾒﾜ 12	1	販売単位：10
14	94101-20010	ﾐｶﾞｷW 20	2	
15	94510-20080	Cｼﾞｸﾄﾒﾜ 20	1	販売単位：10
16	94101-08015	ﾀﾞｲﾏﾙW 8	1	販売単位：10
17	93100-0802517	ﾌﾗﾝｼﾞB 8*25	1	販売単位：10
18	66902-B53-000	ﾃﾝｼｮﾝﾘﾀｰﾝｽﾌﾟﾘﾝｸﾞ	1	
19	66903-B53-800	ｽﾌﾟﾘﾝｸﾞﾌｯｸ	2	
20	91580-1501501	ﾌﾟﾗﾏｰ15x150	1	
23	66500-B85-802	電動ｸﾗｯﾁﾍﾞｰｽ COMP	1	
24	81100-B53-002	ﾓｰﾀJC578VA	1	
25	93100-0601617	ﾌﾗﾝｼﾞB 6*16	3	販売単位：10
26	66600-B53-801	ｸﾗｯﾁｷﾞﾔ COMP	1	
27	91647-1515	ﾌﾞｯｼｭ 77B-1515	2	
28	91251-1525231	ﾏﾙｻﾞｶﾞﾈ 15*25*2.3	1	
29	94510-15080	Cｼﾞｸﾄﾒﾜ 15	1	販売単位：10
30	83100-B10-000	ｼｭｰﾄｾﾝｶｲｽｲｯﾁ	2	
31				
32	83901-B10-000	SLﾎﾞﾙﾄM3X20	4	
33				
34	94002-03410	ﾌﾗﾝｼﾞN3	4	販売単位：10
35	93100-0801617	ﾌﾗﾝｼﾞB 8*16	2	販売単位：10
36	91314-119P7	ｹｰﾌﾞﾙｽﾄﾗｯﾌﾟ 1-19P7	1	
37	77100-B98-001	除雪ｸﾗｯﾁﾜｲﾔｰ	1	
38	94251-080111	ｽﾅｯﾌﾟﾋﾟﾝ A8*1.8	1	販売単位：10
39	94330-0802210	ﾏﾙｱﾀﾏﾋﾟﾝ 8*22	1	
40	68901-B85-000	電動ｸﾗｯﾁｶﾊﾞｰ	1	
41	93100-0601217	ﾌﾗﾝｼﾞB 6*12	2	販売単位：10
42	94210-25150	ﾜﾘﾋﾟﾝ 2.5*15	1	販売単位：10

15．動力伝達（2）

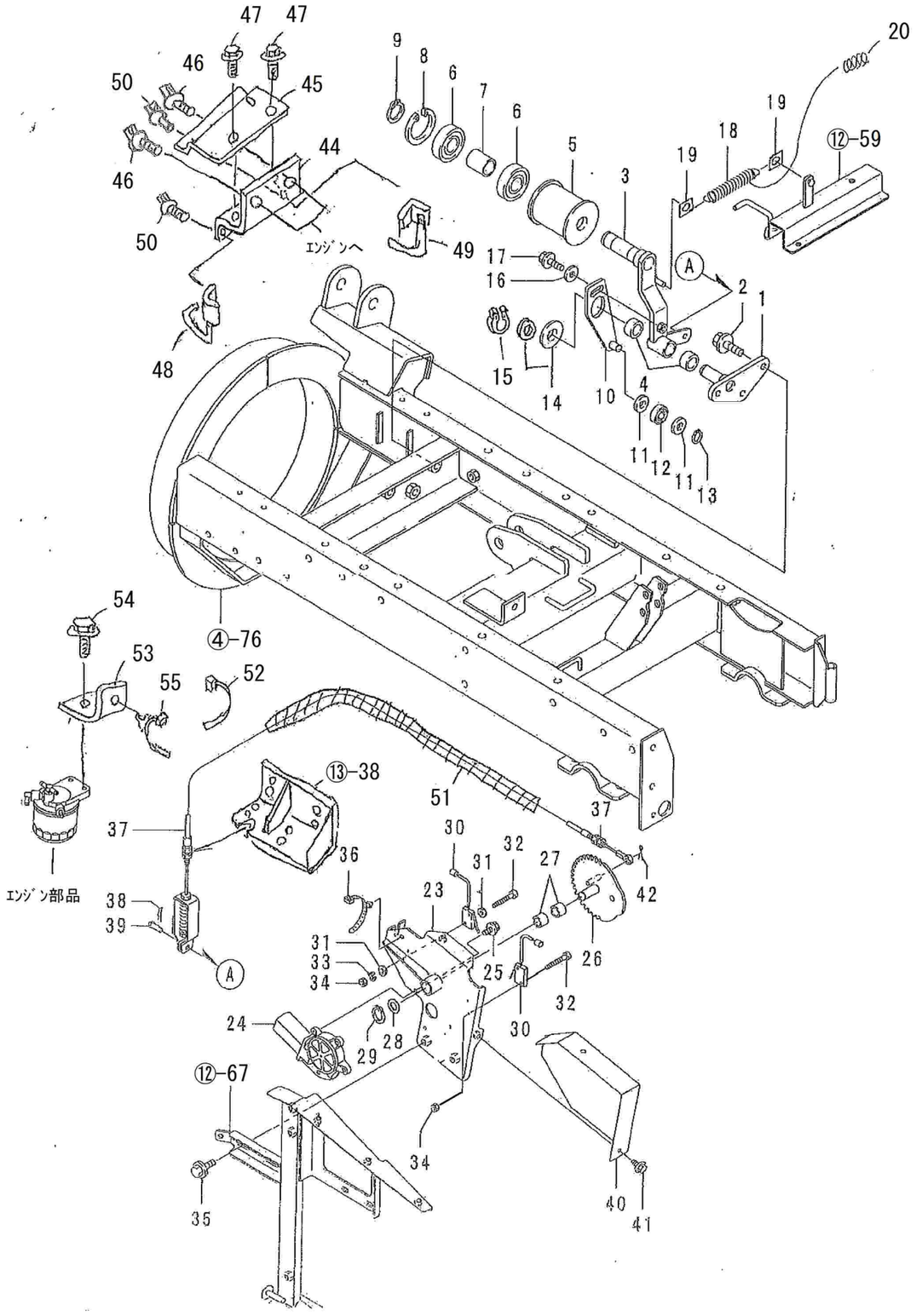

15．動力伝達（2）

B98-130　SXG3512AT

B98-330　SXG3512A-ST

No.	部品番号	部品名	個数	備考
43				
44	65200-B98-000	ｽﾄｯﾊﾟｰｽﾃｰCOMP	1	
45	65901-B99-801	ｾﾊﾟﾚｰﾀ	1	
46	93000-1002017	ｺｶﾞﾀﾊﾞﾈB10X20(7T	2	
47	93100-0801617	ﾌﾗﾝｼﾞB8x16	2	販売単位：10
48	65700-B98-802	ﾍﾞﾙﾄｽﾄｯﾊﾟｰA COMP	1	
49	65800-B98-801	ﾍﾞﾙﾄｽﾄｯﾊﾟｰB COMP	1	
50	93300-1002017	ﾌﾗﾝｼﾞB10x1.25x20	2	販売単位：10
51	91382-0712901	ｺﾙｹﾞｰﾄ7x1290	1	
52	91310-300	ﾅｲﾛﾝﾊﾞﾝﾄﾞPRT3S	3	販売単位：10
53	03908-B56-000	ｹｰﾌﾞﾙﾎﾙﾀﾞｰ	1	
54	93100-0803517	ﾌﾗﾝｼﾞB8x35	1	販売単位：10
55	91314-119P7	ｹｰﾌﾞﾙｽﾄﾗｯﾌﾟ1-19P7	1	

16．パネル・ハンドル

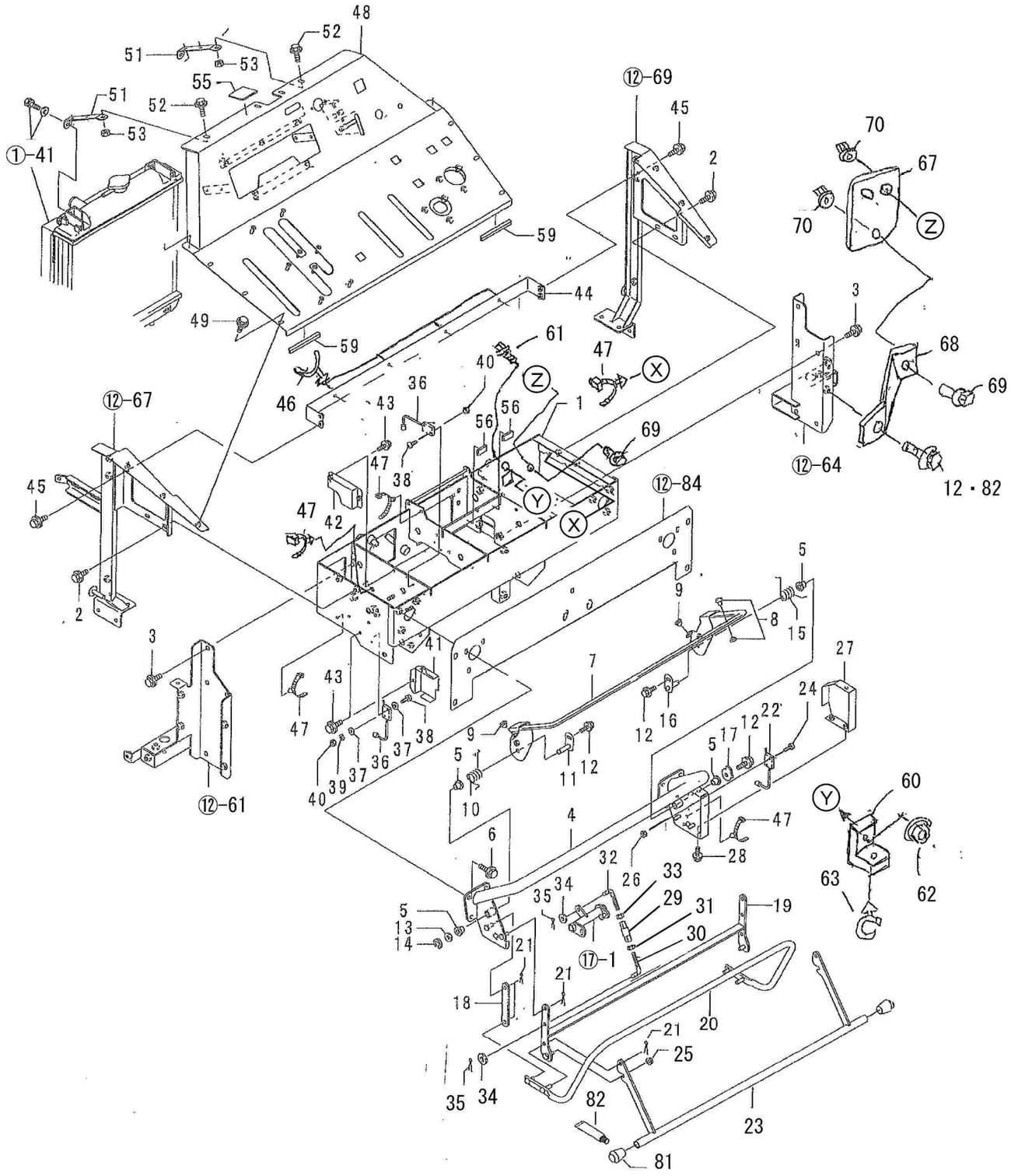

16．パネル・ハンドル

B98-130　SXG3512AT

B98-330　SXG3512A-ST

No.	部品番号	部品名	個数	備考
1	72200-B97-805	ｺﾝﾄﾛｰﾙﾎﾞｯｸｽ COMP	1	
2	93100-0801617	ﾌﾗﾝｼﾞB 8*16	4	販売単位：10
3	93300-1002017	ﾌﾗﾝｼﾞB 10*1.25*20	6	販売単位：10
4	72400-B56-602	ﾊﾝﾄﾞﾙ COMP	1	
5	91644-101080	ﾌﾗﾝｼﾞﾌﾞｯｼｭ 80F-1010	4	
6	93100-0802017	ﾌﾗﾝｼﾞB 8*20	6	販売単位：10
7	73100-B56-002	ﾒｲﾝｸﾗｯﾁﾚﾊﾞｰ COMP	1	
8	71902-B28-000	ﾘﾍﾞｯﾄ	2	
9	91701-A41-000	ｸﾞﾛﾒｯﾄφ6	2	
10	72901-B56-001	ﾘﾀｰﾝｽﾌﾟﾘﾝｸﾞL	1	
11	74600-B56-000	ﾚﾊﾞｰﾋﾟﾝB COMP	1	
12	93100-0601217	ﾌﾗﾝｼﾞB 6*12	3	販売単位：10
13	94101-10010	ﾐｶﾞｷW 10	1	販売単位：10
14	94511-08010	Eﾄﾒﾜ 8	1	販売単位：10
15	72902-B56-001	ﾘﾀｰﾝｽﾌﾟﾘﾝｸﾞR	1	
16	74500-B56-001	ﾚﾊﾞｰﾋﾟﾝA COMP	1	
17	74903-B56-000	ｽｲｯﾁｶﾑ B	1	
18	73909-B43-800	ﾚﾊﾞｰﾘﾝｸ100	2	
19	73300-B97-600	非常停止ﾚﾊﾞｰB COMP	1	
20	73200-B97-000	非常停止ﾚﾊﾞｰA COMP	1	
21	94210-25150	ﾜﾘﾋﾟﾝ 2.5*15	8	販売単位：10
22	83100-B10-000	ｼｭｰﾄｾﾝｶｲｽｲｯﾁ	1	
23	73100-B97-000	下部ﾊﾞｰCOMP	1	
24	83901-B10-000	SLﾎﾞﾙﾄM3X20	2	
25	91237-0801	ﾌﾗﾝｼﾞUﾅｯﾄ8	2	
26	94002-03410	ﾌﾗﾝｼﾞN3	2	販売単位：10
27	78400-B56-001	ｽｲｯﾁｶﾊﾞｰD COMP	1	
28	93100-0601217	ﾌﾗﾝｼﾞB 6*12	3	販売単位：10
29	76902-B50-000	ﾘﾝｸ 50	1	
30	74904-B56-000	調整ﾛｯﾄﾞL	1	
31	91231-0841210	ｺｶﾞﾀﾋﾀﾞﾘN 8(2	1	
32	74905-B56-000	調整ﾛｯﾄﾞR	1	
33	94002-08410	ﾌﾗﾝｼﾞN 8	1	販売単位：10
34	94101-08010	ﾐｶﾞｷW 8	2	販売単位：10
35	94210-25150	ﾜﾘﾋﾟﾝ 2.5*15	2	販売単位：10
36	83100-B10-000	ｼｭｰﾄｾﾝｶｲｽｲｯﾁ	2	
37				
38	83901-B10-000	SLﾎﾞﾙﾄM3X20	4	
39				
40	94002-03410	ﾌﾗﾝｼﾞN3	4	販売単位：10
41	78100-B54-000	ｽｲｯﾁｶﾊﾞｰA COMP	1	
42	78300-B56-000	ｽｲｯﾁｶﾊﾞｰC COMP	1	

16．パネル・ハンドル

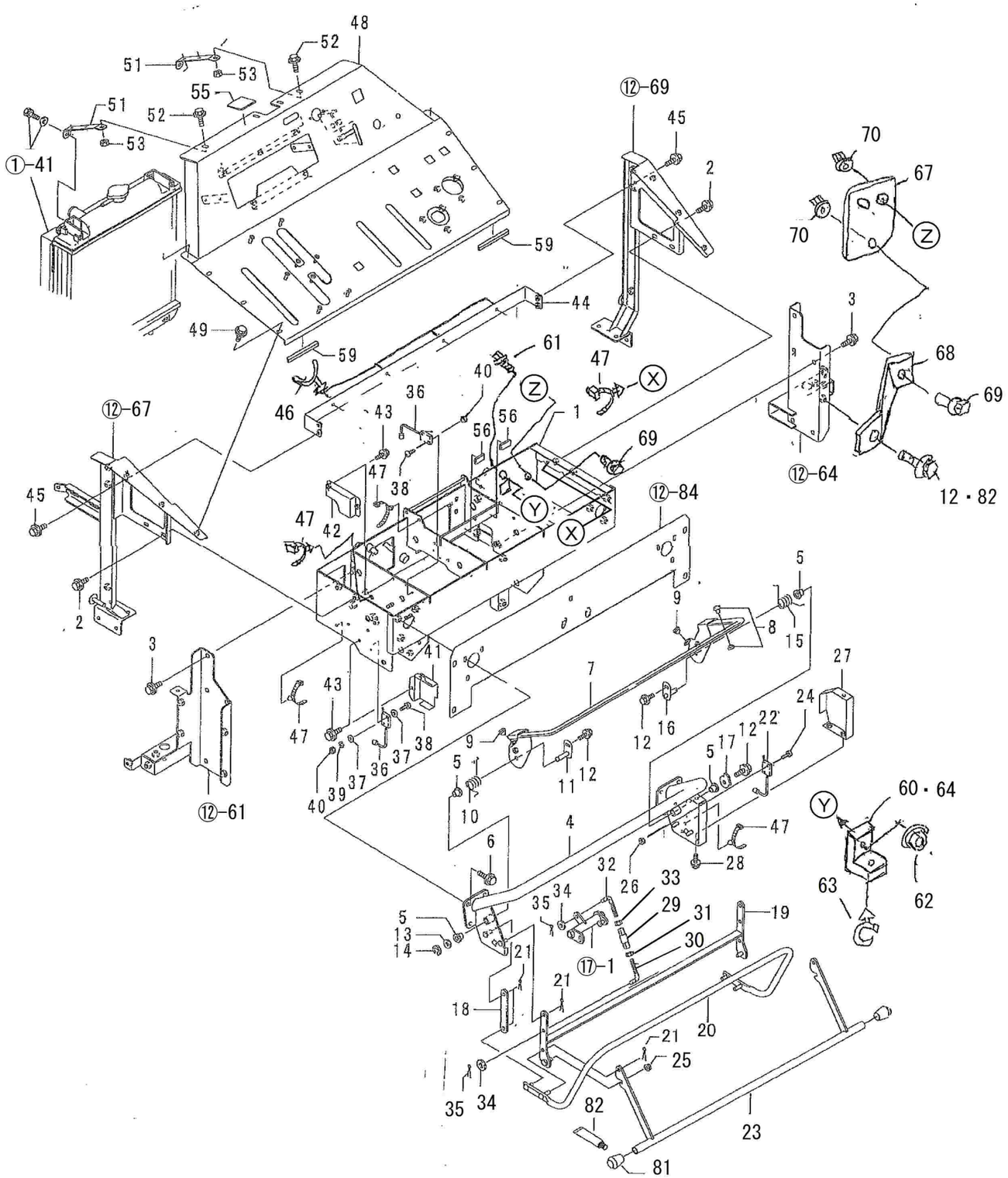

16．パネル・ハンドル

B98-130　SXG3512AT

B98-330　SXG3512A-ST

No.	部品番号	部品名	個数	備考
43	93100-0601217	ﾌﾗﾝｼﾞB 6*12	4	販売単位：10
44	82200-B97-000	ﾊｰﾈｽｽﾃｰ COMP	1	
45	93100-0601617	ﾌﾗﾝｼﾞB 6*16	4	販売単位：10
46	91314-15782	ｹｰﾌﾞﾙｽﾄﾗｯﾌﾟ1-5782	4	
47	91314-119P7	ｹｰﾌﾞﾙｽﾄﾗｯﾌﾟ 1-19P7	5	
48	82100-B98-830	ｲﾝｼﾞｹｰﾀﾊﾟﾈﾙCOMP	1	
49	93100-0601257	ﾌﾗﾝｼﾞB6X12(黒	6	
51	82906-B98-000	ﾊﾟﾈﾙｽﾃｰ	2	
52	93100-0801617	ﾌﾗﾝｼﾞB 8*16	2	販売単位：10
53	94002-08410	ﾌﾗﾝｼﾞN 8	2	販売単位：10
55	21905-B18-000	ｺﾞﾑ50*50*3.0	1	
56	72901-B43-000	ｺﾞﾑ板15x30x5	2	
59	82904-B56-000	ｽﾎﾟﾝｼﾞ 15*100	2	
60	03908-B56-000	ｹｰﾌﾞﾙﾎﾙﾀﾞｰ	1	適用号機：～210589
61	93100-0802017	ﾌﾗﾝｼﾞB8X20	1	販売単位：10
62	94002-08410	ﾌﾗﾝｼﾞN8	1	販売単位：10
63	91314-119P7	ｹｰﾌﾞﾙｽﾄﾗｯﾌﾟ1-19P7	1	
64	03901-B97-800	ｹｰﾌﾞﾙﾎﾙﾀﾞｰ	1	適用号機：214905～
67	72901-B98-000	ﾀﾝｸｶﾞｰﾄﾞD	1	
68	72902-B98-001	ｶﾞｰﾄﾞｽﾃｰ	1	
69	93100-0801617	ﾌﾗﾝｼﾞB8x16	3	販売単位：10
70	94002-08410	ﾌﾗﾝｼﾞN8	3	販売単位：10
81	91355-1723	ｺﾞﾑ足KP-6	2	
82		ｾﾒﾀﾞｲﾝｽｰﾊﾟｰX8008(ｸﾘｱ	0.5	g　非売品

17．操作レバー（1）

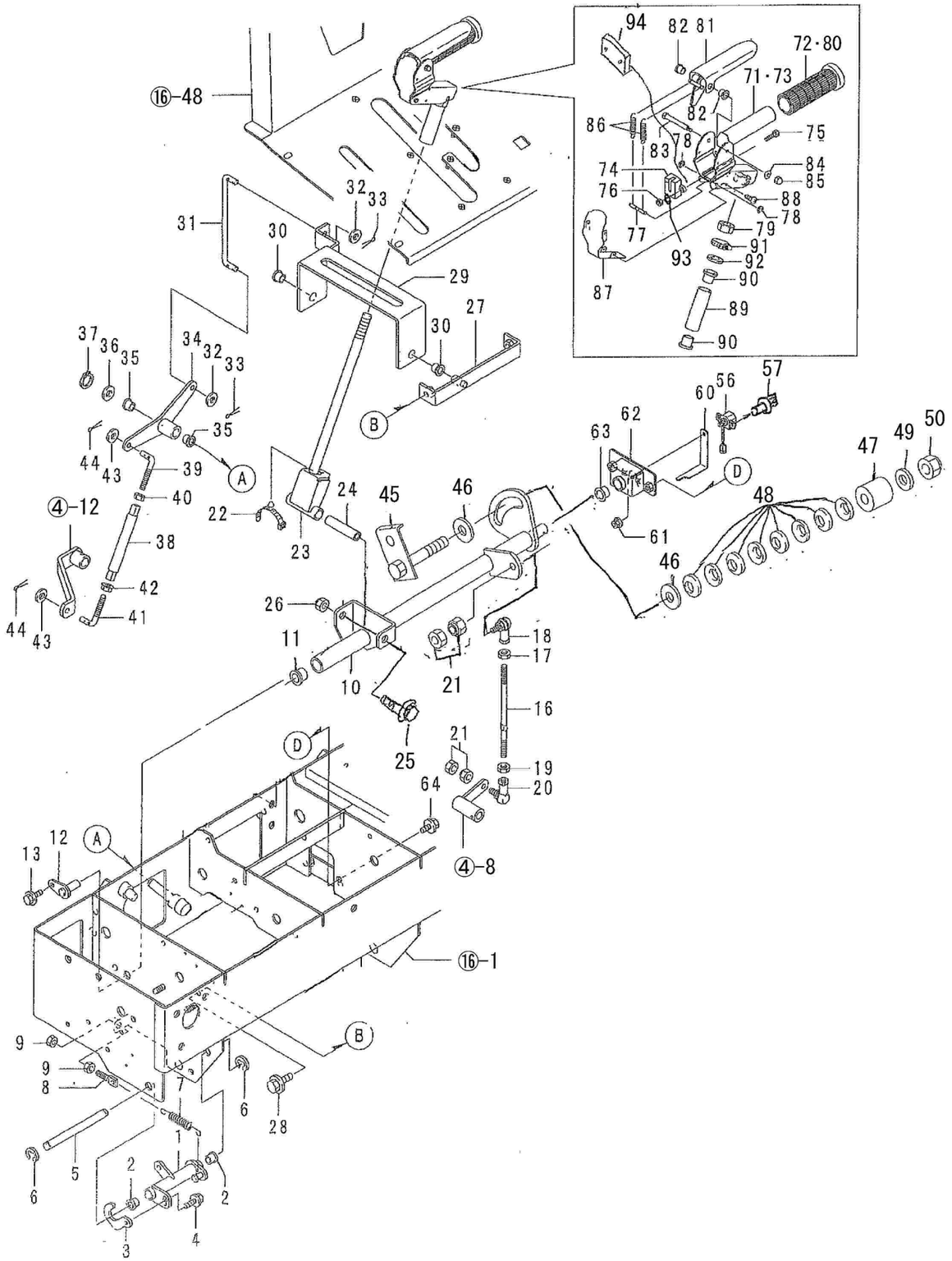

17．操作レバー（1）

B98-130　SXG3512AT

B98-330　SXG3512A-ST

No.	部品番号	部品名	個数	備考
1	74100-B56-001	ﾚﾊﾞｰｱｰﾑ COMP	1	
2	91644-121080	ﾌﾗﾝｼﾞﾌﾞｯｼｭ 80F-1210	2	
3	74902-B56-000	ｽｲｯﾁｶﾑA	1	
4	93100-0601217	ﾌﾗﾝｼﾞB 6*12	1	販売単位：10
5	73902-B56-000	ﾋﾟﾝ 12*130	1	
6	94511-09010	Eﾄﾒﾜ 9	2	販売単位：10
7	91601-B50-003	ｺｲﾙｽﾌﾟﾘﾝｸﾞ 10*118	1	
8	16904-M65-000	ﾃﾝｼｮﾝﾛｯﾄﾞ	1	
9	94003-08412	ｺｶﾞﾀN 8(2	2	販売単位：10
10	75100-B97-800	変速ﾚﾊﾞｰﾎﾞｽ COMP	1	
11	91644-121080	ﾌﾗﾝｼﾞﾌﾞｯｼｭ 80F-1210	1	
12	74500-B43-000	ﾚﾊﾞｰﾋﾟﾝ30 COMP	1	
13	93100-0601217	ﾌﾗﾝｼﾞB 6*12	1	販売単位：10
16	75901-B50-000	主変速ﾛｯﾄﾞ A	1	
17	94002-08410	ﾌﾗﾝｼﾞN 8	1	販売単位：10
18	91634-080211	ﾘﾝｸﾎﾞｰﾙ BL8D	1	
19	91231-0841210	ｺｶﾞﾀﾋﾀﾞﾘN 8(2	1	
20	91634-080221	ﾘﾝｸﾎﾞｰﾙ BL8DL	1	
21	91235-08100	ﾊｰﾄﾞﾛｯｸN 8	2	
22	91314-119P7	ｹｰﾌﾞﾙｽﾄﾗｯﾌﾟ 1-19P7	1	
23	75700-B56-806	変速ﾚﾊﾞｰ COMP	1	
24	75903-M72-002	ｶﾗｰ 9*63.5	1	
25	93100-0808017	ﾌﾗﾝｼﾞB 8*80	1	
26	91233-084120	Uﾅｯﾄ 8	1	販売単位：10
27	72300-B56-800	主変速ﾌﾞﾗｹｯﾄ COMP	1	
28	93100-0801617	ﾌﾗﾝｼﾞB 8*16	2	販売単位：10
29	75600-B56-001	変速ﾚﾊﾞｰｱｰﾑ COMP	1	
30	91644-121080	ﾌﾗﾝｼﾞﾌﾞｯｼｭ 80F-1210	2	
31	75904-B56-000	副変速ﾛｯﾄﾞB	1	
32	94101-08010	ﾐｶﾞｷW 8	2	販売単位：10
33	94210-25150	ﾜﾘﾋﾟﾝ 2.5*15	2	販売単位：10
34	75400-B72-001	副変速ｶﾑ COMP	1	
35	91644-121080	ﾌﾗﾝｼﾞﾌﾞｯｼｭ 80F-1210	2	
36	94101-12010	ﾐｶﾞｷW 12	1	販売単位：10
37	94510-12080	Cｼﾞｸﾄﾒﾜ 12	1	販売単位：10
38	76904-B54-000	ﾘﾝｸ125	1	
39	75903-B16-001	副変速ﾛｯﾄﾞ B	1	
40	91231-0841210	ｺｶﾞﾀﾋﾀﾞﾘN 8(2	1	
41	75907-B08-001	ﾛｯﾄﾞ120	1	
42	94002-08410	ﾌﾗﾝｼﾞN 8	1	販売単位：10

17．操作レバー（1）

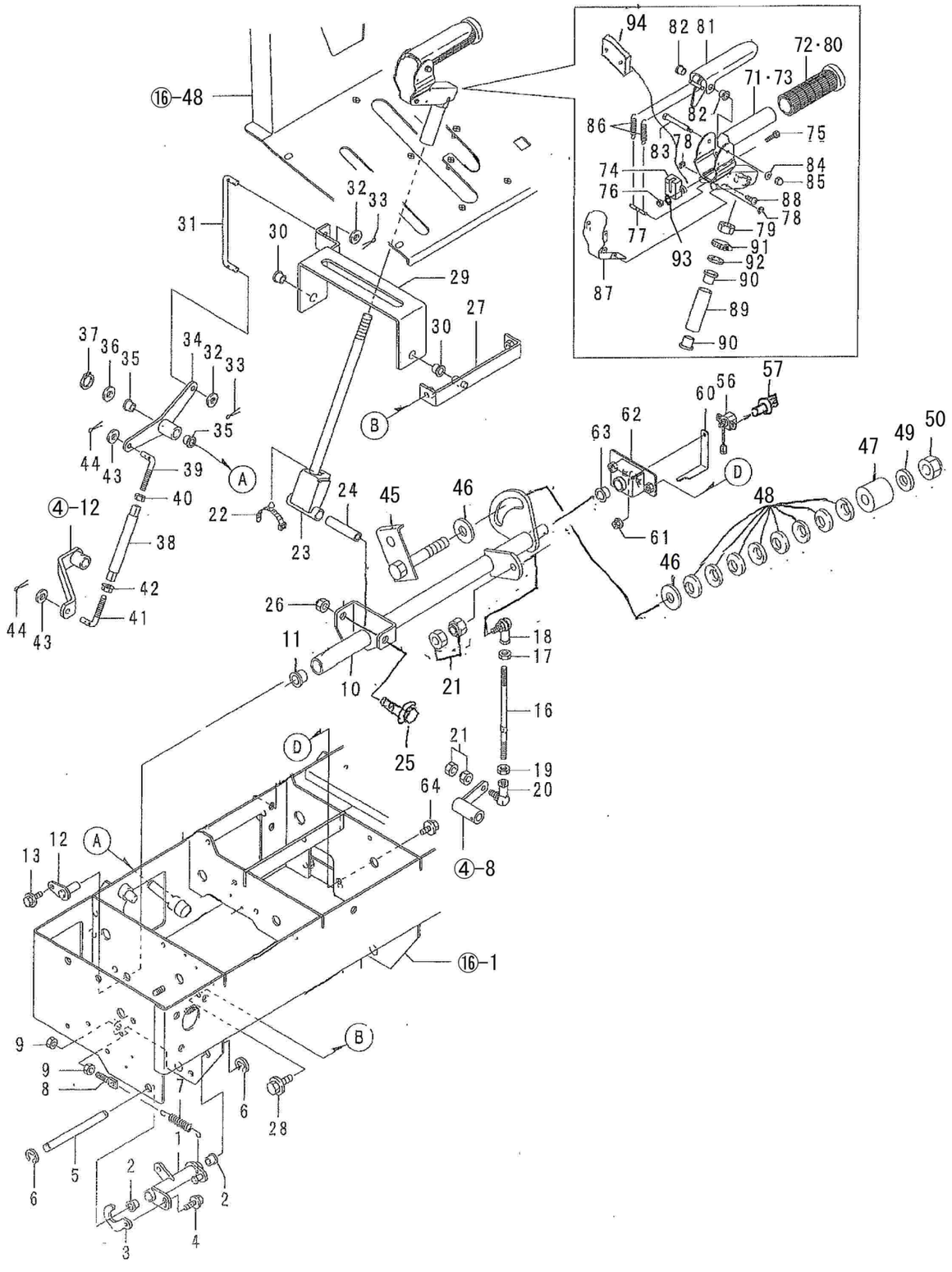

17．操作レバー（1）

B98-130　SXG3512AT

B98-330　SXG3512A-ST

No.	部品番号	部品名	個数	備考
43	94101-08010	ﾐｶﾞｷW 8	2	販売単位：10
44	94210-25150	ﾜﾘﾋﾟﾝ2.5x15	2	販売単位：10
45	75500-B85-000	ﾃﾝｼｮﾝﾎﾞﾙﾄCOMP	1	
46	91648-8012	ﾜｯｼｬｰ8OW-12	2	
47	72904-B85-000	ﾌﾘｸｼｮﾝｶﾗｰ	1	
48	91252-121	ｻﾗﾊﾞﾈL12	8	
49	94101-12010	ﾐｶﾞｷW12	1	販売単位：10
50	91233-124111	Uﾅｯﾄ12x1.25	1	
56	83100-B89-001	角度ｾﾝｻRPA211	1	
57	93100-0401614	ﾌﾗﾝｼﾞB4X16(4T	2	販売単位：10
60	75903-B97-800	ｾﾝｻｰﾌﾟﾚｰﾄ	1	
61	94002-06410	ﾌﾗﾝｼﾞN 6	1	販売単位：10
62	75200-B97-801	ﾎﾙﾀﾞｰ COMP	1	
63	91644-121080	ﾌﾗﾝｼﾞﾌﾞｯｼｭ80F-1210	1	
64	93100-0801217	ﾌﾗﾝｼﾞB8X12	2	販売単位：10
71	73700-B99-800	HSTﾚﾊﾞｰｸﾞﾘｯﾌﾟCOMP	1	適用号機：214905～
72	73906-B99-000	ﾊﾝﾄﾞﾙｸﾞﾘｯﾌﾟ34	1	適用号機：214905～
73	73700-B56-830	HSTﾚﾊﾞｰｸﾞﾘｯﾌﾟCOMP	1	適用号機：～210589
74	83300-B56-030	ﾘｰﾄﾞｽｲｯﾁ	1	
75	93500-0301614	ﾅﾍﾞｺﾈｼﾞ3X16	2	販売単位：10
76	94001-03412	N3(2	2	販売単位：10
77	73904-B56-000	ｽﾌﾟﾘﾝｸﾞﾎﾙﾀﾞｰ	1	
78	94511-03010	Eﾄﾒﾜ 3	2	販売単位：10
79	94004-14412	N14*1.5	1	
80	73906-B56-000	ﾊﾝﾄﾞﾙｸﾞﾘｯﾌﾟ 34	1	適用号機：～210589
81	73500-B56-031	HSTｸﾗｯﾁﾚﾊﾞｰ COMP	1	
82	91644-060680	ﾌﾗﾝｼﾞﾌﾞｯｼｭ80F-0606	2	
83	73903-B56-000	ｸﾗｯﾁﾋﾟﾝ	1	
84	94101-04010	ﾐｶﾞｷW4	1	販売単位：10

17．操作レバー（1）

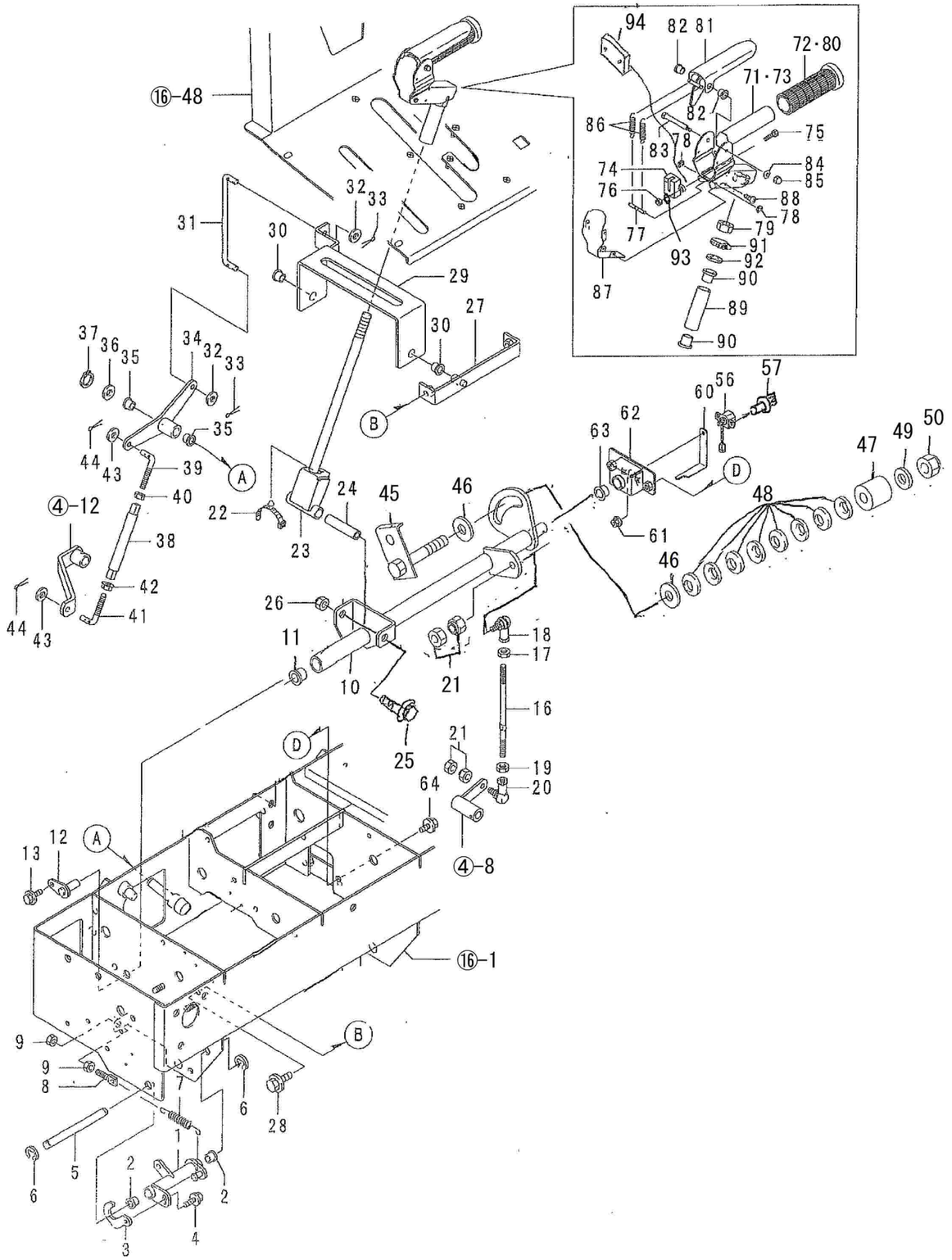

17．操作レバー（1）

B98-130　SXG3512AT

B98-330　SXG3512A-ST

No.	部品番号	部品名	個数	備考
85	94021-04413	ﾌｸﾛN4	1	販売単位：10
86	72903-B56-001	ｸﾗｯﾁｽﾌﾟﾘﾝｸﾞ	2	
87	78500-B56-804	ｸﾗｯﾁｶﾊﾞｰ COMP	1	
88	91216-3006020	ﾀｯﾋﾟﾝﾈｼﾞ3*6	4	販売単位：10
89	75902-B56-801	ﾊﾟｲﾌﾟｻﾎﾟｰﾄ	1	
90	91644-141580	ﾌﾗﾝｼﾞﾌﾞｯｼｭ 80F-1415	2	
91	91323-015	自在ﾊﾞﾝﾄﾞ15	1	
92	94101-14010	ﾐｶﾞｷ W14	1	
93	94111-03012	ﾊﾞﾈW3	2	販売単位：10
94	73908-B56-000	ｽｲｯﾁﾍﾞｰｽt1.2	3	

18．操作レバー（2）

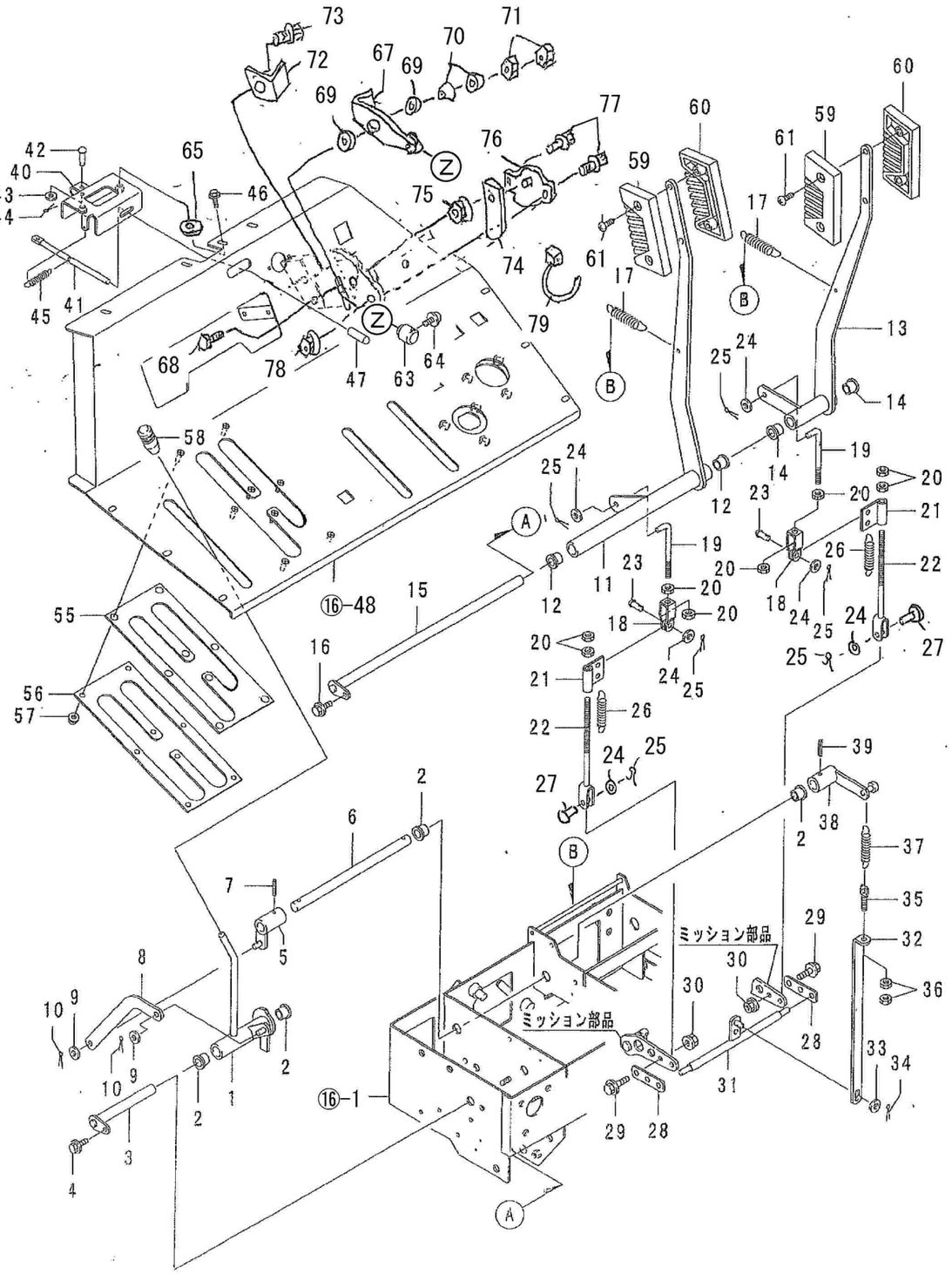

18．操作レバー（2）

B98-130　SXG3512AT

B98-330　SXG3512A-ST

No.	部品番号	部品名	個数	備考
1	76100-B56-000	駐車ﾌﾞﾚｰｷﾚﾊﾞｰ COMP	1	
2	91644-151280	ﾌﾗﾝｼﾞﾌﾞｯｼｭ 80F-1512	4	
3	76200-B56-000	ﾚﾊﾞｰﾋﾟﾝ 132 COMP	1	
4	93100-0601217	ﾌﾗﾝｼﾞB 6*12	1	販売単位：10
5	76400-B56-000	ｶｳﾝﾀｰｱｰﾑB COMP	1	
6	76905-B56-000	ﾌﾞﾚｰｷｶｳﾝﾀｰｼｬﾌﾄ	1	
7	94319-50028	ｽﾌﾟﾘﾝｸﾞﾋﾟﾝ 5x28	1	販売単位：10
8	76906-B56-000	ﾌﾞﾚｰｷﾘﾝｸｱｰﾑ	1	
9	94101-08010	ﾐｶﾞｷW 8	2	販売単位：10
10	94210-25150	ﾜﾘﾋﾟﾝ 2.5*15	2	販売単位：10
11	73200-B56-801	ｻｲﾄﾞｸﾗｯﾁﾚﾊﾞｰL COMP	1	
12	91644-151280	ﾌﾗﾝｼﾞﾌﾞｯｼｭ 80F-1512	2	
13	73300-B72-801	ｻｲﾄﾞｸﾗｯﾁﾚﾊﾞｰR COMP	1	
14	91644-151280	ﾌﾗﾝｼﾞﾌﾞｯｼｭ 80F-1512	2	
15	73400-B56-801	ﾚﾊﾞｰﾋﾟﾝ410 COMP	1	
16	93100-0601217	ﾌﾗﾝｼﾞB 6*12	1	販売単位：10
17	91604-A38-001	ｺｲﾙｽﾌﾟﾘﾝｸﾞ 16.5*125	2	
18	73903-A91-000	ｼﾞｮｲﾝﾄA	2	
19	75905-B39-031	副変速ﾛｯﾄﾞ C	2	
20	94003-08412	ｺｶﾞﾀN 8(2	8	販売単位：10
21	73904-B54-800	ｻｲﾄﾞｸﾗｯﾁﾎﾙﾀﾞｰ	2	
22	76600-B53-000	ｻｲﾄﾞｸﾗｯﾁﾛｯﾄﾞCOMP	2	
23	94330-0802210	ﾏﾙｱﾀﾏﾋﾟﾝ 8*22	2	
24	94101-08010	ﾐｶﾞｷW 8	6	販売単位：10
25	94210-25150	ﾜﾘﾋﾟﾝ 2.5*15	6	販売単位：10
26	91601-B16-000	ｻｲﾄﾞｸﾗｯﾁｽﾌﾟﾘﾝｸﾞ	2	
27	94330-0802510	ﾏﾙｱﾀﾏﾋﾟﾝ 8*25	2	
28	76903-B53-000	ﾌﾞﾚｰｷｱｰﾑﾌﾟﾚｰﾄ	2	
29	93100-0802017	ﾌﾗﾝｼﾞB 8*20	2	販売単位：10
30	94002-08410	ﾌﾗﾝｼﾞN 8	2	販売単位：10
31	76500-B53-000	ﾌﾞﾚｰｷﾋﾟﾝCOMP	1	
32	76904-B56-000	ﾌﾞﾚｰｷﾘﾝｸﾊﾞｰ	1	
33	94101-08010	ﾐｶﾞｷW 8	1	販売単位：10
34	94210-25150	ﾜﾘﾋﾟﾝ 2.5*15	1	販売単位：10
35	16904-M65-000	ﾃﾝｼｮﾝﾛｯﾄﾞ	1	
36	94003-08412	ｺｶﾞﾀN 8(2	2	販売単位：10
37	91601-B16-000	ｻｲﾄﾞｸﾗｯﾁｽﾌﾟﾘﾝｸﾞ	1	
38	76300-B56-000	ｶｳﾝﾀｰｱｰﾑA COMP	1	
39	94319-50028	ｽﾌﾟﾘﾝｸﾞﾋﾟﾝ 5x28	1	販売単位：10
40	75800-B99-000	ﾎﾞﾝﾈｯﾄﾎﾙﾀﾞｰ COMP	1	
41	75901-B56-800	ﾎﾞﾝﾈｯﾄｵｰﾌﾟﾝﾚﾊﾞｰ	1	
42	94330-0602510	ﾏﾙｱﾀﾏﾋﾟﾝ 6*25	1	

18．操作レバー（2）

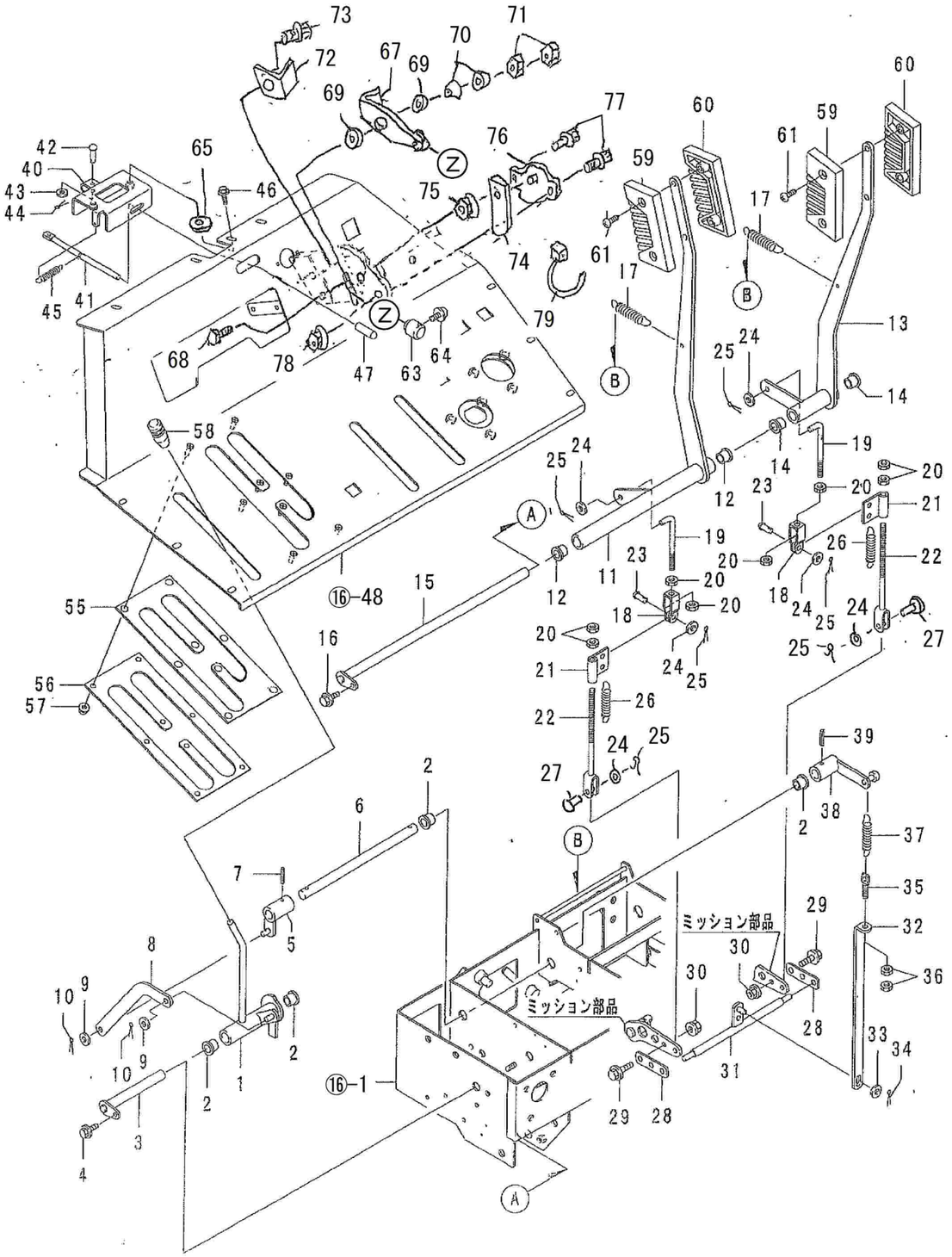

18．操作レバー（2）

B98-130　SXG3512AT

B98-330　SXG3512A-ST

No.	部品番号	部品名	個数	備考
43	94101-06010	ﾐｶﾞｷW 6	1	販売単位：10
44	94210-20120	ﾜﾘﾋﾟﾝ 2*12	1	販売単位：10
45	91601-M27-001	ｺｲﾙｽﾌﾟﾘﾝｸﾞ 12.5*50	1	
46	93100-0601617	ﾌﾗﾝｼﾞB 6*16	2	販売単位：10
47	91731-0809021	ﾚﾊﾞｰｸﾞﾘｯﾌﾟ J8	1	
55	75901-B98-000	変速ﾚﾊﾞｰｶﾞｲﾄﾞ	1	
56	75902-B72-001	ﾚﾊﾞｰｶﾞｲﾄﾞｸﾗﾝﾌﾟ	1	
57	94002-06410	ﾌﾗﾝｼﾞN 6	8	販売単位：10
58	76902-A91-001	操作ﾚﾊﾞｰﾆｷﾞﾘ(赤	1	
59	76903-B18-000	ｸﾗｯﾁﾚﾊﾞｰﾆｷﾞﾘ A	2	
60	76904-B18-000	ｸﾗｯﾁﾚﾊﾞｰﾆｷﾞﾘ B	2	
61	76906-A91-000	ﾀｯﾋﾟﾝﾈｼﾞ 4*20	4	
63	75907-B18-000	ｽﾛｯﾄﾙﾚﾊﾞｰﾉﾌﾞ	1	
64	75908-B18-001	ｽﾍﾟｼｬﾙｽｸﾘｭｰ 4*8	1	
67	75905-B98-001	ｽﾛｯﾄﾙﾚﾊﾞｰ	1	
68	92200-0803014	ｺｶﾞﾀB8X30	1	
69	94101-08015	ﾀﾞｲﾏﾙW8	2	販売単位：10
70	91252-082	ｻﾗﾊﾞﾈH8	2	販売単位：10
71	94003-08412	ｺｶﾞﾀN8(2	2	販売単位：10
72	75300-B98-000	ｽﾛｯﾄﾙｽﾄｯﾊﾟ-COMP	1	
73	93100-0601217	ﾌﾗﾝｼﾞB6x12	1	販売単位：10
74	83901-B98-800	ｾﾝｻｰｱｰﾑ(ｽﾛｯﾄﾙ	1	
75	94002-06410	ﾌﾗﾝｼﾞN6	1	販売単位：10
76	83100-B89-001	角度ｾﾝｻRPA211	1	
77	93100-0401614	ﾌﾗﾝｼﾞB4X16(4T	2	販売単位：10
78	94002-04410	ﾌﾗﾝｼﾞN4	2	販売単位：10
79	91311-140	ﾘﾋﾟｰﾄﾀｲRF140	1	販売単位：10

19．電装品（1）

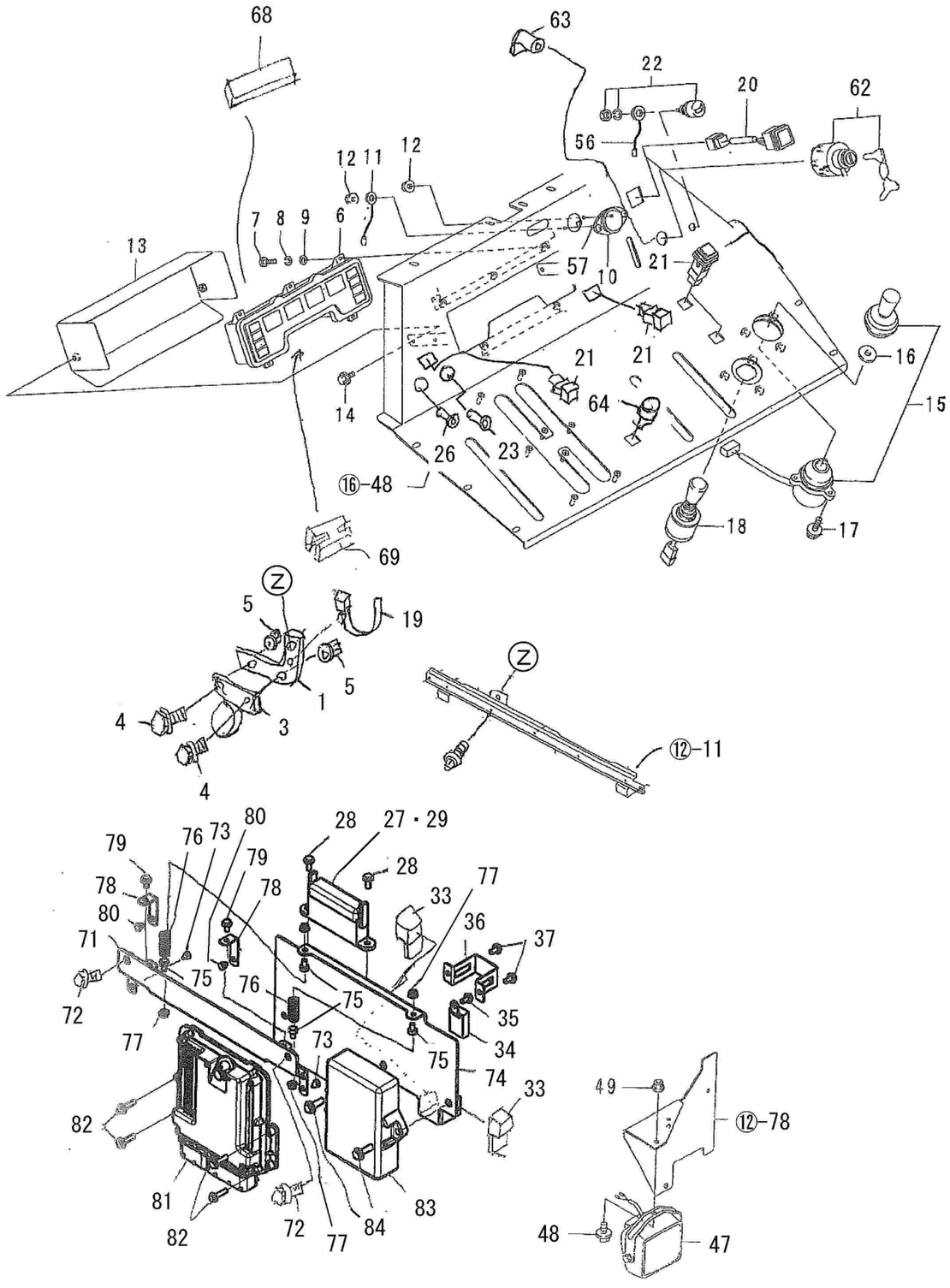

19．電装品（1）

B98-130　SXG3512AT

B98-330　SXG3512A-ST

No.	部品番号	部品名	個数	備考
1	82400-B98-000	ﾌﾞｻﾞｰｽﾃｰCOMP	1	
2	93100-0801617	ﾌﾗﾝｼﾞB8x16	1	販売単位：10
3	83400-B72-000	ﾌﾞｻﾞｰ	1	
4	93100-0601217	ﾌﾗﾝｼﾞB6X12	2	販売単位：10
5				
6	83100-B98-002	ｺﾝﾋﾞﾒｰﾀｰ(DPF	1	
7	92000-0401614	B 4*16	5	販売単位：10
8	94111-04012	ﾊﾞﾈW 4	5	販売単位：10
9	94101-04010	ﾐｶﾞｷW4	5	販売単位：10
10	83500-B72-000	LEDﾗｲﾄ	1	
11	87300-B18-000	ｱｰｽｺｰﾄﾞ	1	
12	94002-04410	ﾌﾗﾝｼﾞN 4	2	販売単位：10
13	88100-B84-000	ﾒｰﾀｰｶﾊﾞｰCOMP	1	
14	93100-0601017	ﾌﾗﾝｼﾞB6X10	2	販売単位：10
15	83200-B18-000	ｺﾝﾄﾛｰﾙｽｲｯﾁ	1	35362-797-631 ﾉﾌﾞのみ
16	83902-B18-000	ﾏﾙｻﾞｶﾞﾈ 11*32*4.5	1	
17	93100-0602017	ﾌﾗﾝｼﾞB 6*20	3	販売単位：10
18	91830-0034105	ｸﾛｽﾚﾊﾞｰｽｲｯﾁSW90SU	1	91830-0034105-01 ﾌﾞｰﾂSW90SU 91830-0034105-02 ｽﾌﾟﾘﾝｸﾞﾌﾞｯｸSW90SU
19	91314-11765	ｹｰﾌﾞﾙｽﾄﾗｯﾌﾟ1-1765	1	
20	83200-B54-000	大形照光ｽｲｯﾁ	1	
21	83100-B96-000	防水照光ｽｲｯﾁ	4	
22	83300-B72-001	ﾎｰﾝｽｲｯﾁ	1	
23	89100-B21-000	ﾊﾟｲﾛｯﾄﾗﾝﾌﾟ	1	赤
26	89100-A62-000	ﾊﾟｲﾛｯﾄﾗﾝﾌﾟﾕﾆｯﾄ	1	ｵﾚﾝｼﾞ
27	80001-B98-000	ﾋｭｰｽﾞﾎﾞｯｸｽAssy	1	
28	93100-0601617	ﾌﾗﾝｼﾞB 6*16	2	販売単位：10
29	89120-B18-000	ﾌﾀ(V729720)		ﾌﾞﾚｰﾄﾞﾋｭｰｽﾞ8個用
33	84200-B98-000	CBﾘﾚｰ	2	
34	84500-B18-001	NOﾘﾚｰ	1	
35	93100-0601217	ﾌﾗﾝｼﾞB6X12	1	販売単位：10
36	82904-B98-000	ﾋｭｰｽﾞﾎﾞｯｸｽﾊﾞﾝﾄﾞ	1	
37	93100-0601217	ﾌﾗﾝｼﾞB6X12	2	販売単位：10
39	91382-1501501	ｺﾙｹﾞｰﾄ15x150	2	
40				
41	91311-140	ﾘﾋﾟｰﾄﾀｲRF140	1	販売単位：10
42				

19．電装品（1）

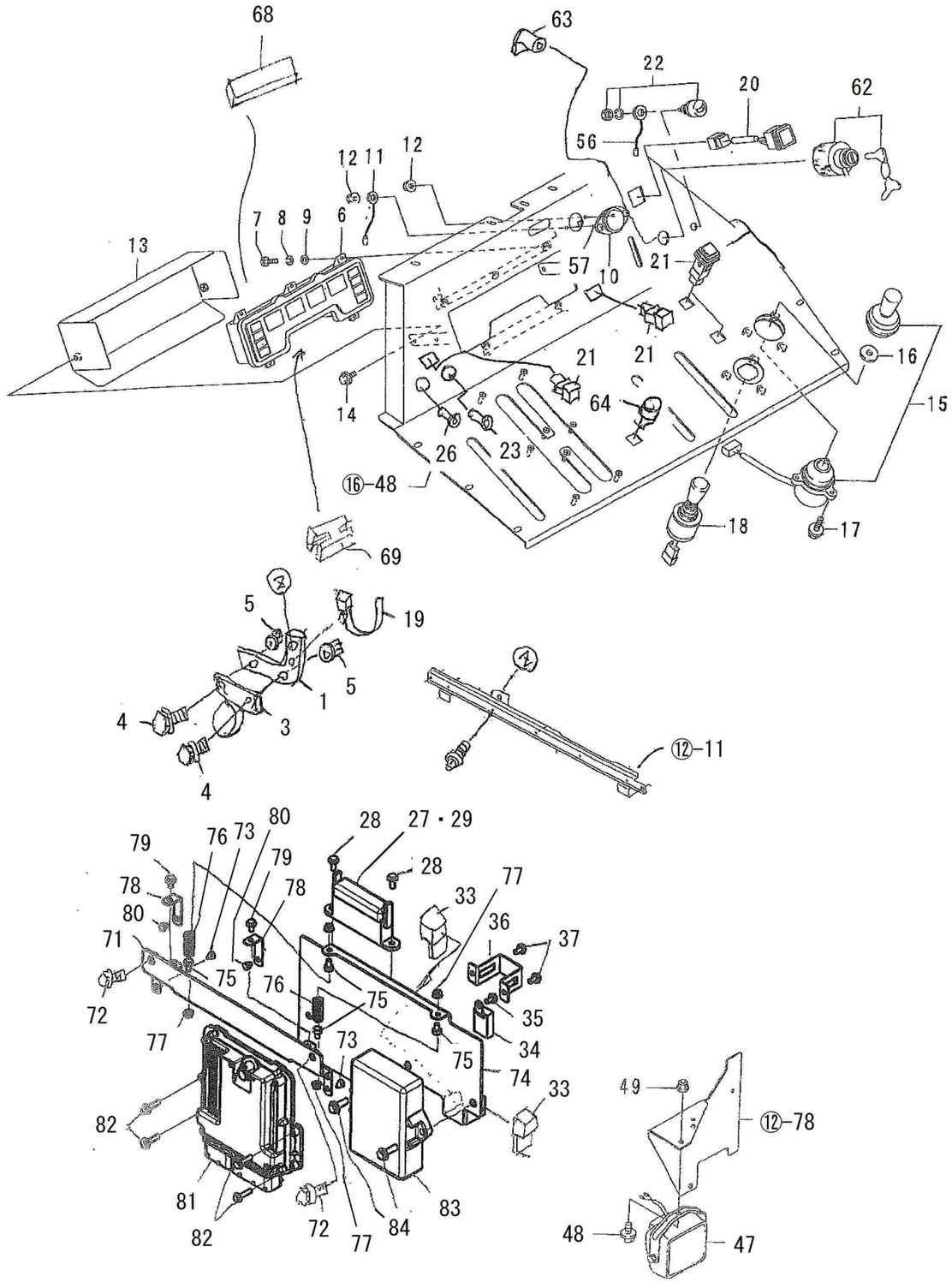

No.	部品番号	部品名	個数	備考
47	83100-G18-000	ﾜｰｷﾝｸﾞﾗﾝﾌﾟ 18W	1	83120-G09-000 バルブ 12V18W
48	93100-0801617	ﾌﾗﾝｼﾞB 8*16	1	販売単位：10
49	94002-08410	ﾌﾗﾝｼﾞN 8	1	販売単位：10
50	91811-103	ﾌﾞﾚｰﾄﾞﾋｭｰｽﾞ 3A	1	
51	91811-105	ﾌﾞﾚｰﾄﾞﾋｭｰｽﾞ 5A	1	
52	91811-110	ﾌﾞﾚｰﾄﾞﾋｭｰｽﾞ10A	1	
53	91811-115	ﾌﾞﾚｰﾄﾞﾋｭｰｽﾞ15A	1	
54	91811-120	ﾌﾞﾚｰﾄﾞﾋｭｰｽﾞ20A	4	
56	85500-B72-000	ﾊﾟﾈﾙｱｰｽ	1	
57	93100-0401614	ﾌﾗﾝｼﾞB4X16(4T	2	販売単位：10
58	91811-460	ｽﾛｰﾌﾞﾛｰﾋｭｰｽﾞ60A	1	ﾈｼﾞ止めﾀｲﾌﾟ
59	91811-480	ｽﾛｰﾌﾞﾛｰﾋｭｰｽﾞ80A	1	ﾈｼﾞ止めﾀｲﾌﾟ
60	91811-360	ｽﾛｰﾌﾞﾛｰﾋｭｰｽﾞ60A	1	ｺﾈｸﾀﾀｲﾌﾟ
62	83100-B82-000	ﾒｲﾝｽｲｯﾁ	1	83110-B82-00　ｷｰのみ(2個入り)
63	88901-B82-000	ｷｰｶﾊﾞｰ	1	
64	83100-B97-000	非常停止ﾎﾞﾀﾝ MW1B-M	1	
68	88901-B84-000	ｽﾎﾟﾝｼﾞ90x298	1	
69	88902-B84-000	ｶﾌﾟﾗｰｼｬｯﾀｰ	1	
71	82300-B98-002	ECUﾍﾞｰｽCOMP	1	
72	93100-0801617	ﾌﾗﾝｼﾞB8x16	2	販売単位：10
73	91701-A41-000	ｸﾞﾛﾒｯﾄφ6	2	
74	82200-B98-003	ECUﾌﾞﾗｹｯﾄCOMP	1	
75	82902-B98-000	ﾊﾞﾈｯｹﾎﾞﾙﾄ	4	
76	82901-B98-000	ｺｲﾙｽﾌﾟﾘﾝｸﾞ12.2x34.2	2	
77	94002-06410	ﾌﾗﾝｼﾞN6	4	販売単位：10
78	82903-B98-802	ｶﾞｲﾄﾞ	2	
79	93100-0601217	ﾌﾗﾝｼﾞB6X12	2	販売単位：10
80	91701-A41-000	ｸﾞﾛﾒｯﾄφ6	2	
81	129A22-75030	ECU	1	ｴﾝｼﾞﾝ付属品
82	93100-0602517	ﾌﾗﾝｼﾞB6X25	4	販売単位：10
83	84100-B98-007	ECU(SX	1	
84	93100-0802517	ﾌﾗﾝｼﾞB8X25	2	販売単位：10

20 . 電装品（2）(標準シュータ)

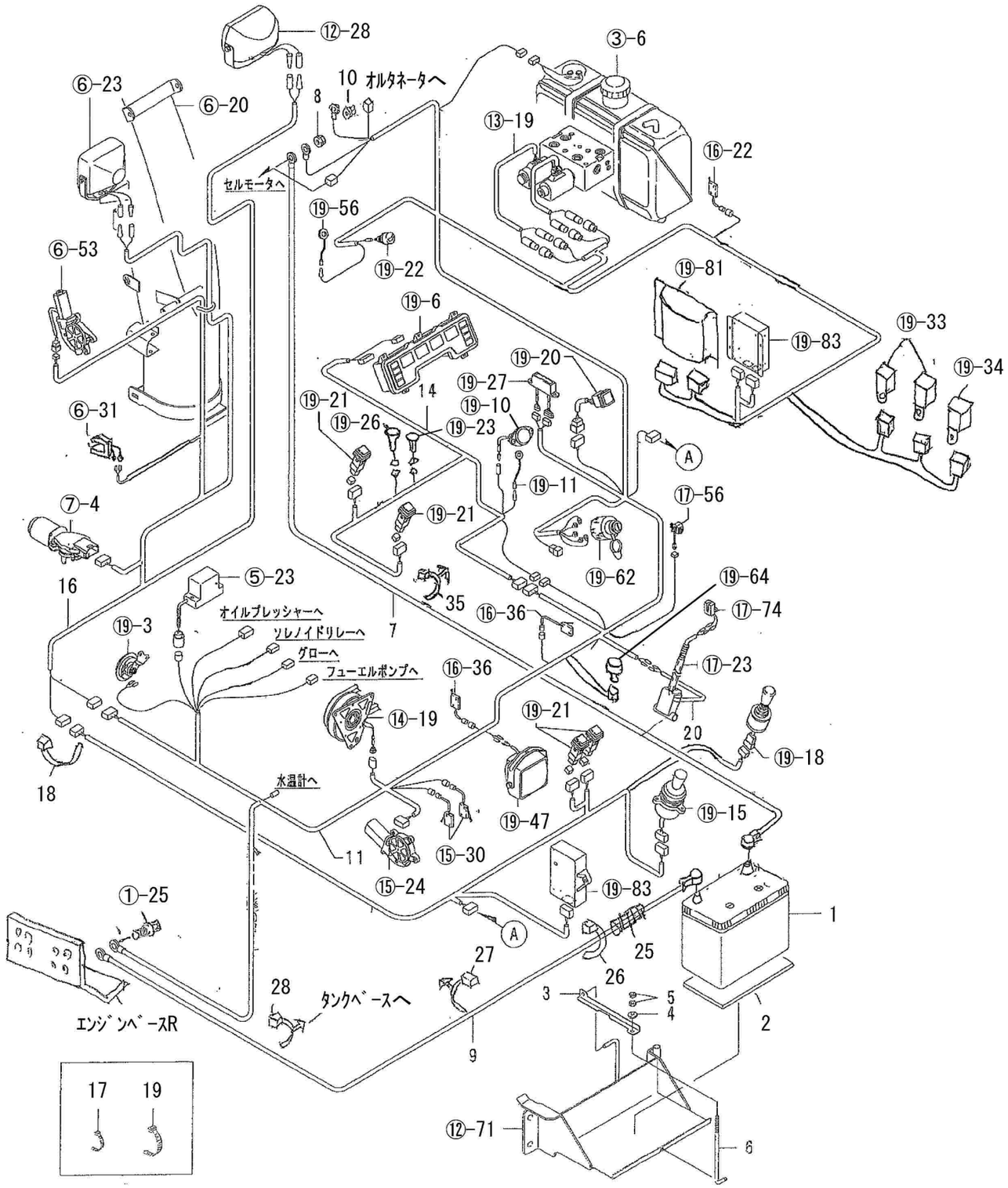

20 . 電装品（2）(標準シュータ)

No.	部品番号	部品名		個数	備考
1	81100-B97-000	ﾊﾞｯﾃﾘｰ D31R	95D31R (10D31Rも可)	1	
2	89903-A26-000	防振ｺﾞﾑ		1	
3	86901-B56-801	ﾊﾞｯﾃﾘｸﾗﾝﾌﾟ		1	
4	94101-06015	ﾀﾞｲﾏﾙW 6		1	販売単位：10
5	94001-06412	N 6(2		2	販売単位：10
6	86901-A20-001	ﾊﾞｯﾃﾘｰｾｯﾄﾎﾞﾙﾄ		1	
7	87100-B98-000	ﾊﾞｯﾃﾘｰ +ｺｰﾄﾞ1300		1	
8	94002-08410	ﾌﾗﾝｼﾞN8		1	販売単位：10
9	87200-B98-001	ﾊﾞｯﾃﾘｰ -コード		1	
10	94002-06410	ﾌﾗﾝｼﾞN6		1	販売単位：10
11	85100-B98-003	ﾒｲﾝﾊｰﾈｽ		1	
16	85200-B98-000	ｼｭｰﾀﾗｲﾄﾊｰﾈｽ		1	
17	91311-140	ﾘﾋﾟｰﾄﾀｲ RF140		3	販売単位：10
18	91310-300	ﾅｲﾛﾝﾊﾞﾝﾄﾞPRT3S		1	販売単位：10
19	91311-250	ﾘﾋﾟｰﾄﾀｲ RF250		1	販売単位：10
20	85600-B56-030	ﾘｰﾄﾞｽｲｯﾁﾊｰﾈｽ		1	
25	91382-1305001	ｺﾙｹﾞｰﾄ13x500		1	
26	91311-140	ﾘﾋﾟｰﾄﾀｲRF140		1	販売単位：10
27	91314-11765	ｹｰﾌﾞﾙｽﾄﾗｯﾌﾟ1-1765		2	
28	91314-119P7	ｹｰﾌﾞﾙｽﾄﾗｯﾌﾟ1-19P7		2	
35	91314-11765	ｹｰﾌﾞﾙｽﾄﾗｯﾌﾟ1-1765		3	

20 . 電装品 (3)(短シュータ)

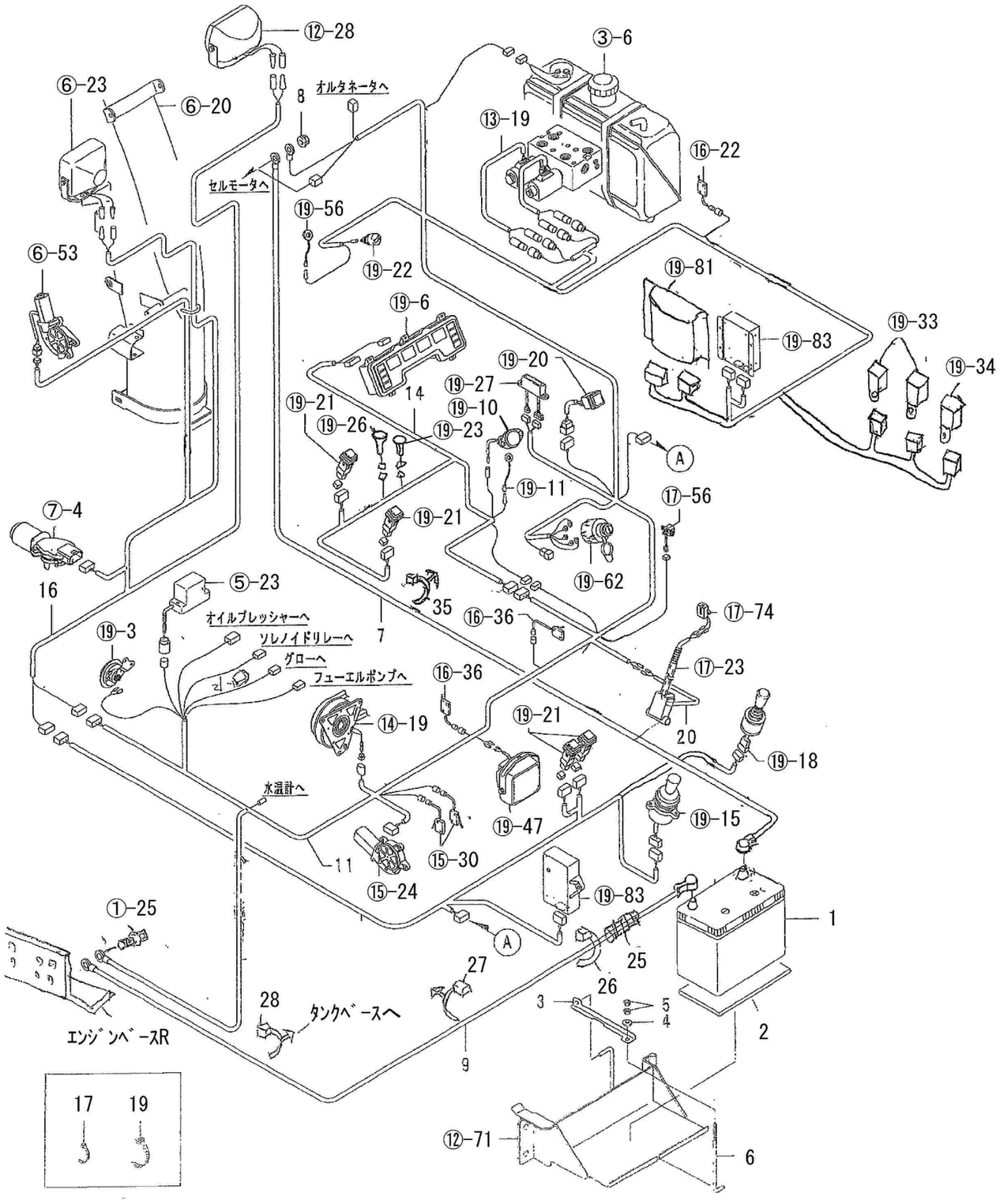

No.	部品番号	部品名	個数	備考
1	81100-B97-000	ﾊﾞｯﾃﾘｰ D31R 95D31R (10D31Rも可)	1	
2	89903-A26-000	防振ｺﾞﾑ	1	
3	86901-B56-001	ﾊﾞｯﾃﾘｸﾗﾝﾌﾟ	1	
4	94101-06015	ﾀﾞｲﾏﾙW 6	1	販売単位：10
5	94001-06412	N 6(2	2	販売単位：10
6	86901-A20-001	ﾊﾞｯﾃﾘｰｾｯﾄﾎﾞﾙﾄ	1	
7	87100-B98-000	ﾊﾞｯﾃﾘｰ +ｺｰﾄﾞ1300	1	
9	87200-B98-001	ﾊﾞｯﾃﾘｰ -コード	1	
11	85100-B98-003	ﾒｲﾝﾊｰﾈｽ	1	
16	85300-B98-000	短ｼｭｰﾀﾗｲﾄﾊｰﾈｽ	1	
17	91311-140	ﾘﾋﾟｰﾄﾀｲ RF140	3	販売単位：10
19	91311-250	ﾘﾋﾟｰﾄﾀｲ RF250	1	販売単位：10
20	85600-B56-030	ﾘｰﾄﾞｽｲｯﾁﾊｰﾈｽ	1	
25	91382-1305001	ｺﾙｹﾞｰﾄ13x500	1	
26	91311-140	ﾘﾋﾟｰﾄﾀｲRF140	1	販売単位：10
27	91314-11765	ｹｰﾌﾞﾙｽﾄﾗｯﾌﾟ1-1765	2	
28	91314-119P7	ｹｰﾌﾞﾙｽﾄﾗｯﾌﾟ1-19P7	2	
35	91314-11765	ｹｰﾌﾞﾙｽﾄﾗｯﾌﾟ1-1765	3	

21、 銘板、付属品（ワドー） B98-130 SXG3512AT
B98-330 SXG3512A-ST

【ワドー号】

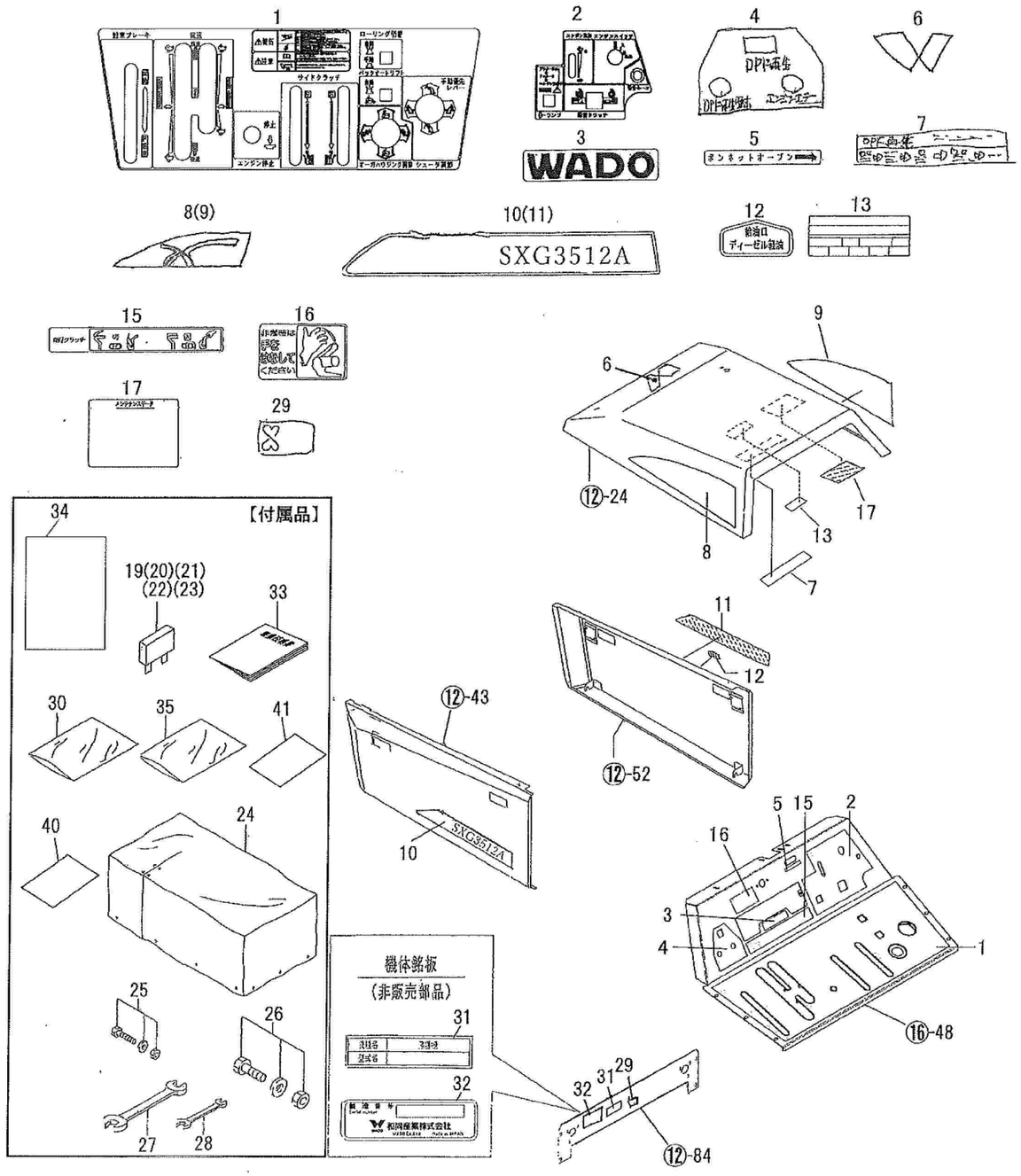

No.	部品番号	部品名	個数	備考
1	79901-B98-030	ﾊﾟﾈﾙﾏｰｸ	1	
2	79902-B98-000	ｲﾝｼﾞｹｰﾀﾊﾟﾈﾙﾏｰｸ	1	
3	91830-A26-000	ﾜﾄﾞｰﾏｰｸA	1	
4	79904-B98-000	DPF表示ﾗﾍﾞﾙ	1	
5	79910-B18-000	ﾎﾞﾝﾈｯﾄｵｰﾌﾟﾝﾏｰｸ	1	
6	79912-B97-000	ﾜﾄﾞｰﾌﾞﾗﾝﾄﾞﾏｰｸ	1	
7	79907-B98-000	DPF再生ﾏｰｸ	1	
8	79910-B79-000	ﾎﾞﾝﾈｯﾄﾏｰｸL	1	
9	79911-B79-000	ﾎﾞﾝﾈｯﾄﾏｰｸR	1	
10	79910-B98-000	ｻｲﾄﾞﾏｰｸL（SXG3512A	1	
11	79911-B98-000	ｻｲﾄﾞﾏｰｸR（SXG3512A	1	
12	79911-B18-000	給油口ﾏｰｸ	1	
13	79906-B98-000	ﾘﾚｰﾋｭｰｽﾞﾏｰｸ	1	
15	79904-B97-000	走行ｸﾗｯﾁﾏｰｸ	1	
16	79905-B56-000	喚起ﾏｰｸ（走行	1	
17	79905-B98-000	ﾒﾝﾃﾅﾝｽﾏｰｸ	1	
18				
19	91811-105	ﾌﾞﾚｰﾄﾞﾋｭｰｽﾞ 5A	1	同梱
20	91811-110	ﾌﾞﾚｰﾄﾞﾋｭｰｽﾞ 10A	1	同梱
21	91811-115	ﾌﾞﾚｰﾄﾞﾋｭｰｽﾞ 15A	1	同梱
22	91811-103	ﾌﾞﾚｰﾄﾞﾋｭｰｽﾞ 3A	1	同梱
23	91811-120	ﾌﾞﾚｰﾄﾞﾋｭｰｽﾞ 20A	1	同梱
24	98100-B18-000	ｼｰﾄｶﾊﾞｰ	1	同梱
25	90001-B10-000	ｼｬｰﾎﾞﾙﾄ8X25（ｺｶﾞﾀASSY	1	同梱（上段ｵｰｶﾞ） 10セット入
26	90002-B99-000	ｼｬｰﾎﾞﾙﾄ10X40Assy	2	同梱（ﾌﾞﾛﾜ・下段ｵｰｶﾞ） 10セット入
27	91905-B16-000	ｺﾝﾋﾞﾈｰｼｮﾝﾚﾝﾁ 17	1	同梱
28	91903-B43-000	ｺﾝﾋﾞﾈｰｼｮﾝﾚﾝﾁ12	2	同梱
29	91906-B72-050	SSSﾏｰｸ	1	
30		ﾎﾟﾘﾌﾞｸﾛ0.03x80x120	1	同梱（ﾌﾞﾚｰﾄﾞﾋｭｰｽﾞ 非売品
31	91904-B98-000	型式ﾗﾍﾞﾙ（SXG3512A	1	（標準ｼｭｰﾀ）
31	91905-B98-000	型式ﾗﾍﾞﾙ（SXG3512A-S	1	（短ｼｭｰﾀ）
32		機体番号付社銘板（ﾌﾞﾗﾝﾄﾞﾛｺﾞ	1	非売品
33	91903-B98-051	取扱説明書（SXG3512A	1	
34		ｴｱｷｬｯﾌﾟﾌﾞｸﾛ240x325	1	同梱Assy 非売品
35		ﾎﾟﾘﾌﾞｸﾛ0.07x150x230	1	工具Assy 非売品
40		和同（除雪機）保証書	1	非売品
41		検査合格証	1	非売品

22. 銘板　安全（ワドー）

B98-130　SXG3512AT
B98-330　SXG3512A-ST

【ワドー号】

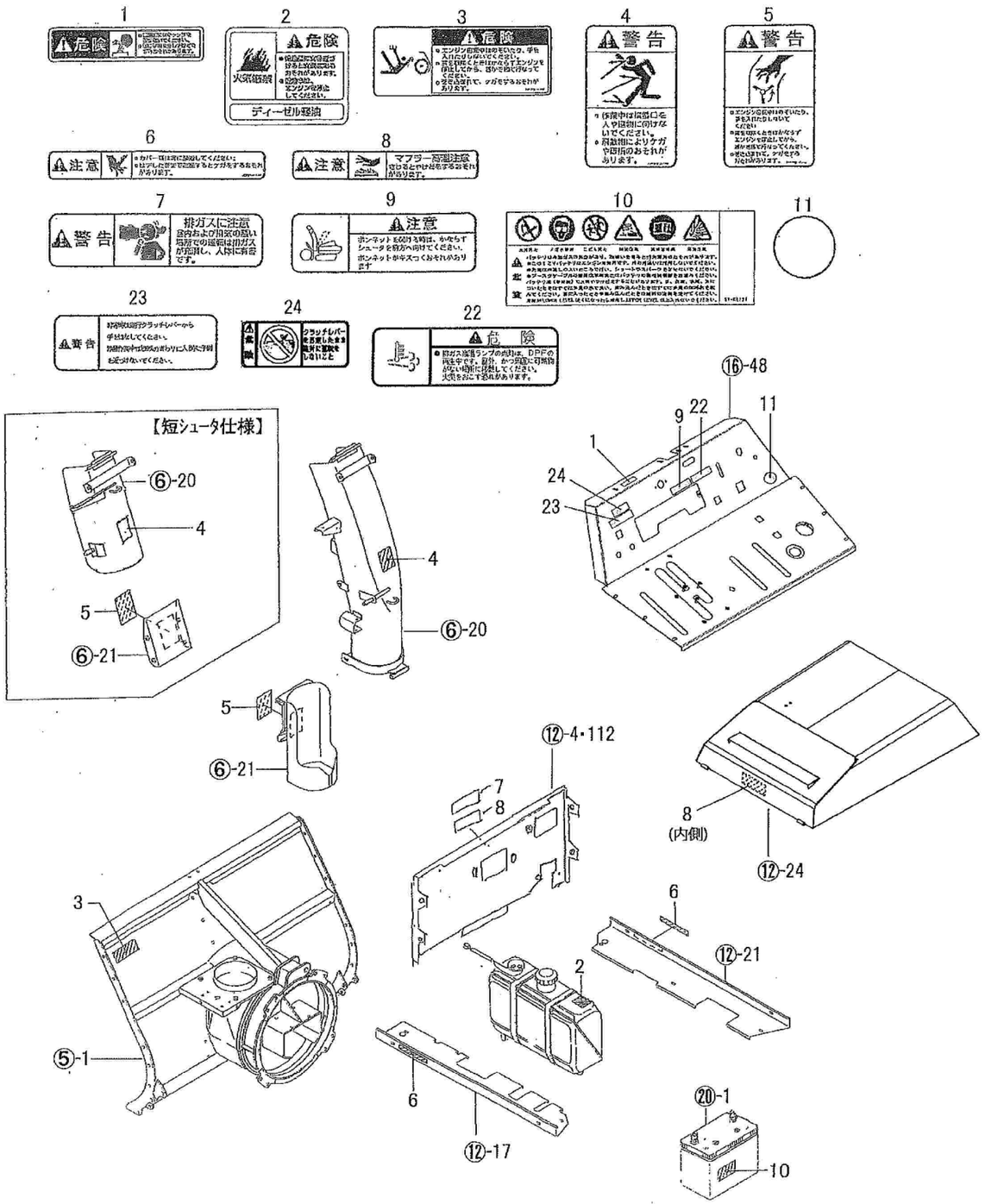

No.	部品番号	部品名	個数	備考
1	91193-002	ﾗｼﾞｴｰﾀ危険ﾗﾍﾞﾙ	1	
2	91193-005	火気厳禁ﾗﾍﾞﾙ(ﾃﾞｨｰｾﾞﾙ	1	
3	91193-006	ｵｰｶﾞ危険ﾗﾍﾞﾙ(ﾖｺ	1	
4	91194-002	飛散警告ﾗﾍﾞﾙ	1	
5	91194-004	ﾌﾞﾛﾜ警告ﾗﾍﾞﾙ	1	
6	91195-003	ｶﾊﾞｰ注意ﾗﾍﾞﾙ	2	
7	91194-008	排気ｶﾞｽ警告ﾗﾍﾞﾙ(ﾖｺ	1	
8	91195-001	ﾏﾌﾗｰ注意ﾗﾍﾞﾙ		
9	79907-B54-001	ﾎﾞﾝﾈｯﾄ注意ﾗﾍﾞﾙ	1	
10	91193-003	ﾊﾞｯﾃﾘｰ危険ﾗﾍﾞﾙ	1	
11	79903-B98-000	排ｶﾞｽ基準ﾗﾍﾞﾙ(2014年	1	
22	91193-013	排ｶﾞｽ高温危険ﾗﾍﾞﾙ	1	
23	91194-011	走行ｸﾗｯﾁ警告ﾗﾍﾞﾙ	1	
24	91193-019	ﾃﾞｯﾄﾞﾏﾝ危険ﾗﾍﾞﾙ	1	